42CE

Вентиляторный доводчик

42CE

Компания Carrier улучшает условия жизни на Земле путем создания, независимо от местного климата, комфортной и благоприятной для человека среды. Наша цель заключается в том, чтобы покупатели всего мира отдавали предпочтение нашему оборудованию для кондиционирования воздуха, отопления и искусственного охлаждения.

Большой народный зал, Пекин, Китай

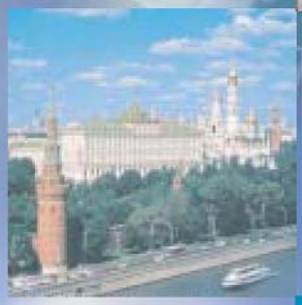

Кремль, Москва, Россия

Белый дом, Вашингтон, США

Императорский дворец, Токио, Япония

СОДЕРЖАНИЕ

Номенклатура	1
Характерные особенности	2
Технические данные	4
Размеры	6
Рабочие характеристики вентилятора	8
Схема соединений и электрические характеристики	9

Номенклатура по номерам моделей

1	2	3	4	5	6	7	8	9	10	11	12	13
4	2	C	E	0	0	2	2	0	0	A	L	1

СТРАНА ПОСТАВКИ И ЭЛЕКТРОПИТАНИЕ ДВИГАТЕЛЯ

НАПРАВЛЕНИЕ ПОДКЛЮЧЕНИЯ КОНДИЦИОНЕРА

ПОДДОН ДЛЯ СБОРА КОНДЕНСАТА

СТАТИЧЕСКОЕ ДАВЛЕНИЕ

КОЛИЧЕСТВО РЯДОВ ТЕПЛООБМЕННИКА

ТИПОРАЗМЕР КОНДИЦИОНЕРА

ТИП МОДЕЛИ

СЕРИЯ ПРОДУКТА

- ЦИФРЫ № 1, 2
  серия продукта
  42 : вентиляторный доводчик
- ЦИФРЫ № 3, 4
  CE : вентиляторный доводчик для горизонтального потолка
- ЦИФРЫ № 5, 6, 7
  типоразмер кондиционера по расходу воздуха = типоразмер кондиционера: 170 м^3/ч
  002 : 2 x 170 = 340 м^3/ч
  003 : 3 x 170 = 510 м^3/ч
- ЦИФРЫ № 8,9
  количество рядов теплообменника
  20 : 2 ряда охлаждения
  30 : 3 ряда охлаждения
  21 : 2 ряда охлаждения + 1 ряд нагревания
  31 : 3 ряда охлаждения + 1 ряд нагревания
- ЦИФРА № 10
  статическое давление
  0 : 12 Па стандартные условия
  3 : 30 Па со статическим давлением
  5 : 50 Па высокое статическое давление
- ЦИФРА № 11
  поддон для сбора конденсата
  A : стандартный
  B : удлиненный
  C : из нержавеющей стали
  D : из нержавеющей стали, удлиненный
- ЦИФРА № 12
  направление подключения кондиционера: лицом к устройству выхода воздуха
  L : влево
  R : вправо
- ЦИФРА № 13
  страна поставки и электропитание
  0 : продажа на материке – однофазное напряжение 220 В, 50 Гц (несущественно)
  1 : экспорт в Гонконг – однофазное напряжение 220 В, 50 Гц
  2 : экспорт – однофазное напряжение 220 В, 50 Гц
  3 : экспорт в Европу, на Ближний Восток и в Африку – однофазное напряжение 230 В, 50 Гц

Расход воздуха

340÷2700 м^3/ч

Характерные особенности

Вентиляторные доводчики 42CE представляют собой новые энергосберегающие агрегаты, созданные на базе передовой технологии компании Carrier. К элементам передовой технологии относятся, в частности, использование малошумного вентилятора, нового процесса производства кондиционированного воздуха и ребро уникальной синусоидальной формы, обеспечивающее превосходные характеристики воздушного потока. Конструкция кондиционеров 42CE обеспечивает сверхнизкий уровень шума, высокую эффективность и удобство эксплуатации и компактную конфигурацию.

Сверхнизкий уровень шума

В кондиционерах используется широкая крыльчатка новейшей конструкции и низкооборотные загнутые вперед лопатки, что является оптимальной конструкцией для электродвигателя. Указанные факторы, да еще применение высококачественного шумоподавляющего материала обеспечивают достижение уровня шума, который на 2÷5 дБ(А) ниже, чем у кондиционеров такого типа.

Высокая эффективность

Теплообменники с алюминиевыми ребрами синусоидальной формы, создающими превосходные характеристики воздушного потока, и медными трубами обеспечивают высокоэффективный теплообмен между основной и дополнительной поверхностями теплообменника.

Небывало малая высота

Высота кондиционера составляет всего 220 мм, и, следовательно, для их установки требуется небольшой объем, и они могут быть установлены практически в любом месте.

Возможность выбора
Учитывая возможные особенности установки кондиционеров, компания Carrier предлагает покупателю возможность выбора подходящего поддона для сбора конденсата.

- Стандартный поддон для сбора конденсата – занимает немного места и в особенности удобен при наличии узкого места для установки.
- Удлиненный поддон для сбора конденсата – обеспечивает надежный сбор при возможном капании из установленных на месте эксплуатации вентилей.
- Наружный поддон для сбора конденсата длиной 350 мм – может быть использован практически в любых условиях.

Помимо описанных выше характеристик кондиционеры отличаются и другими полезными особенностями

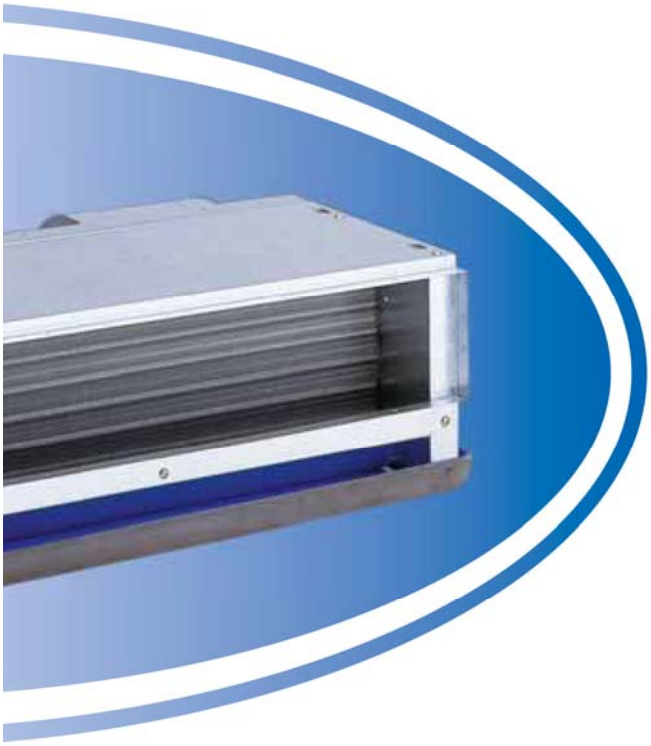

- Повышение надежности и безопасности эксплуатации за счет замены закрытого терминала на открытый и прокладки кабеля к двигателю в металлической трубе.
- Применение самого современного шумоподавляющего стекловолокна может обеспечить не только отличный внешний вид и прекрасные рабочие характеристики, но и надежную теплоизоляцию, которая по результатам испытаний на образование конденсата в самых неблагоприятных условиях полностью удовлетворяла требованиям международного стандарта.
- Круглая крыльчатка новейшей конструкции может успешно работать при высокой температуре.
- Поддон для сбора конденсата устанавливается с уже нанесенной изоляцией, что облегчает и улучшает процесс монтажа, а также способствует предотвращению появления утечек при проведении сварочных работ на поддоне.

ПРИМЕЧАНИЕ: Различайте направление подключения вправо и влево (если стоять лицом к устройству выхода воздуха).

Аксессуары

Трехходовой вентиль

Двухходовой вентиль

Терморегулятор

Пульт дистанционного управления

ТЕХНИЧЕСКИЕ ДАННЫЕ (ДВУХРЯДНЫЙ ТЕПЛООБМЕННИК)

Рабочие характеристики \ Модель		002	003	004	005	006	008	010	012	014
Расход воздуха ($м^3$/ч)	ВЫС.	370	550	750	900	1060	1430	1800	2110	2500
	СРЕД.	290	440	590	720	820	1115	1440	1650	2000
	НИЗ.	215	325	450	540	610	830	1080	1220	1500
Холодопроизводительность (Вт)		1900	2820	3740	4500	5230	7300	8300	10000	11510
Теплопроизводительность (Вт)		3280	4700	6260	7500	8720	11500	13830	17250	19190
Потребляемая мощность (Вт)	12 Па	33	46	60	82	94	134	152	189	250
	30 Па	40	54	72	92	112	156	180	215	280
	50 Па	49	65	84	105	122	184	210	248	310
Уровень шума (дБ(А))	12 Па	37	38	40	43	45	46	48	49	51
	30 Па	39	41	43	46	47	47.5	49	51	52
	50 Па	41	43	45	47	49	50	51	52	52
Расход воды (л/мин)		6	8	11	13	15	21.5	24	30	33
Падение давления воды (кПа)		10	16	26	30	40	38	32	40	38
Вентилятор	Тип	Радиальный, с загнутыми вперед лопатками								
Электродвигатель	Тип	Конденсаторный двигатель с постоянно включенным конденсатором								
Теплообменник	Кол-во рядов	2								
	Рабочее давление	1.6МПа								
Соединения	Ввод-вывод	Внутренняя трубная резьба 3/4"								
	Поддон для сбора конденсата	Наружная трубная резьба 3/4"								
Масса нетто (кг)		13	14.5	16.5	17.8	19	26.5	29	33	39
Аксессуары		Терморегулятор – Вентиль с электроприводом – Смесительная камера возвратного воздуха								

Примечание:

1. Данные рабочих характеристик соответствуют высокой частоте вращения и соответствующему статическому давлению.
2. Режим охлаждения: Температура входящей воды 7 ^{0}C – Повышение температуры на 5 ^{0}C – Температура входящего воздуха 27 ^{0}C по сухому термометру и 19,5 ^{0}C по влажному термометру.
Режим нагревания: Температура входящей воды 60 ^{0}C, температура входящего воздуха 21 ^{0}C по сухому термометру – расход воды такой же, как в режиме охлаждения.
3. Данные в таблице по теплопроизводительности соответствуют двухрядному теплообменнику.
4. Проверка уровня шума проводилась в безэховой испытательной камере. Измерение уровня шума выполнялось высокоточным аудиометром, расположенным на расстоянии 1 метра от лицевой панели кондиционера и нижней панели кондиционера.
5. ВЫС. – высокая частота вращения вентилятора.
СРЕД. – средняя частота вращения вентилятора.
НИЗ. – низкая частота вращения вентилятора.

ТЕХНИЧЕСКИЕ ДАННЫЕ (ТРЕХРЯДНЫЙ ТЕПЛООБМЕННИК)

Рабочие характеристики	Модель	002	003	004	005	006	008	010	012	014
Расход воздуха ($м^3$/ч)	ВЫС.	340	510	680	850	1020	1360	1700	2040	2380
	СРЕД.	265	405	535	680	790	1060	1360	1595	1904
	НИЗ.	195	305	405	510	585	790	1020	1180	1428
Холодопроизводительность (Вт)		2300	3200	4250	4720	5900	8150	9460	11600	13000
Теплопроизводительность (Вт)		3905	5330	7080	7870	9840	13570	15490	18640	21290
Потребляемая мощность (Вт)	12 Па	32	46	58	76	91	130	150	180	208
	30 Па	41	52	65	87	106	150	172	210	250
	50 Па	48	63	82	100	118	174	205	236	290
Уровень шума (дБ(А))	12 Па	37	38	40	43	45	46	48	49	51
	30 Па	39	41	43	46	47	47.5	49	51	52
	50 Па	41	43	45	47	49	50	51	51	52
Расход воды (л/мин)		6.6	9	12.3	13.8	17	23.5	27	33	37
Падение давления воды (кПа)		14	25	20	24	35	35	40	40	47
Вентилятор	Тип	Радиальный, с загнутыми вперед лопатками								
Электродвигатель	Тип	Конденсаторный двигатель с постоянно включенным конденсатором								
Теплообменник	Кол-во рядов	3								
	Рабочее давление	1.6МПа								
Соединения	Ввод-вывод	Внутренняя трубная резьба 3/4"								
	Поддон для сбора конденсата	Наружная трубная резьба 3/4"								
Масса нетто (кг)		14	15.6	17.7	19.1	20.5	28.3	31	35.3	41.5
Аксессуары		Терморегулятор – Вентиль с электроприводом – Смесительная камера возвратного воздуха								

Примечание:

1. Данные рабочих характеристик соответствуют высокой частоте вращения и соответствующему статическому давлению.
2. Режим охлаждения: Температура входящей воды 7 ^{0}C – Повышение температуры на 5 ^{0}C – Температура входящего воздуха 27 ^{0}C по сухому термометру и 19,5 ^{0}C по влажному термометру.
Режим нагревания: Температура входящей воды 60 ^{0}C, температура входящего воздуха 21 ^{0}C по сухому термометру – расход воды такой же, как в режиме охлаждения.
3. Данные в таблице по теплопроизводительности соответствуют двухрядному теплообменнику.
4. Проверка уровня шума проводилась в безэховой испытательной камере. Измерение уровня шума выполнялось высокоточным аудиометром, расположенным на расстоянии 1 метра от лицевой панели кондиционера и нижней панели кондиционера.
5. ВЫС. – высокая частота вращения вентилятора.
СРЕД. – средняя частота вращения вентилятора.
НИЗ. – низкая частота вращения вентилятора.

Вентиляторный доводчик

Модель	Размеры										
	A	B	C	D	E	F	H	J	K	M	N
002	690	770	550	520	35	480	550	72	400	10	6
003	770	890	630	600	75	480	630	112	400	12	6
004	890	970	750	720	75	600	750	72	600	14	6
005	970	1090	830	800	75	720	830	112	600	16	8
006	1090	1410	950	920	55	840	950	72	800	18	8
008	1410	1530	1270	1240	95	1080	1270	32	1200	26	10
010	1530	1770	1390	1360	95	1200	1390	92	1200	28	10
012	1770	2010	1630	1600	95	1440	1630	112	1400	32	12
014	2010	2250	1870	1840	95	1680	1870	132	1600	36	14

Примечание: B – это размер удлиненного поддона для сбора конденсата.

Смесительная камера возвратного воздуха 42CE

Номер узла	Размеры						
	A	B	C	D	E	F	Used In
42CE402900	554	47	2	400	524	520	42CE002
42CE403900	634	87	2	400	604	600	42CE003
42CE404900	754	47	3	600	724	720	42CE004
42CE405900	834	87	3	600	804	800	42CE005
42CE406900	954	47	4	800	924	920	42CE006
42CE408900	1274	107	5	1000	1244	1240	42CE008
42CE410900	1394	67	6	1200	1364	1360	42CE010
42CE412900	1634	87	7	1400	1604	1600	42CE012
42CE414900	1874	107	8	1600	1844	1840	42CE014

Примечание: 1. С задней/нижней смесительной камерой возвратного воздуха.
2. При наличии задней/нижней смесительной камеры возвратного оздуха легко произвести подключение на месте эксплуатации.
3. В смесительной камере нет фильтра, и потому нужно установить ильтр в канале возвратного воздуха.

Вентиляторный доводчик

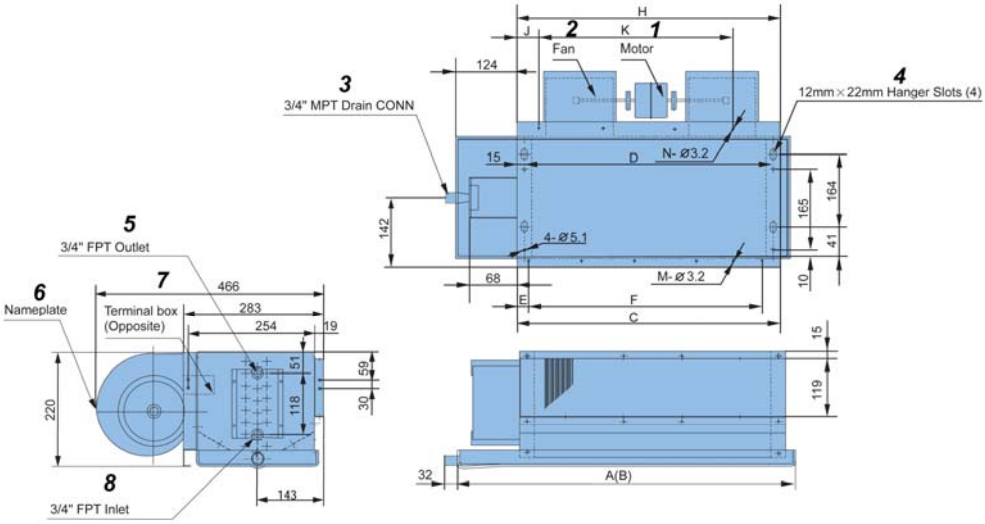

1. Двигатель
2. Вентилятор
3. Соединение с наружной трубной резьбой 3/4"
4. Прорези 12 мм x 22 мм для подвески (4)
5. Выход с внутренней трубной резьбой 3/4"
6. Табличка паспортных данных
7. Клеммная коробка (напротив)
8. Вход с внутренней трубной резьбой 3/4"

Вентиляторный доводчик с теплообменником охлаждения + нагревания

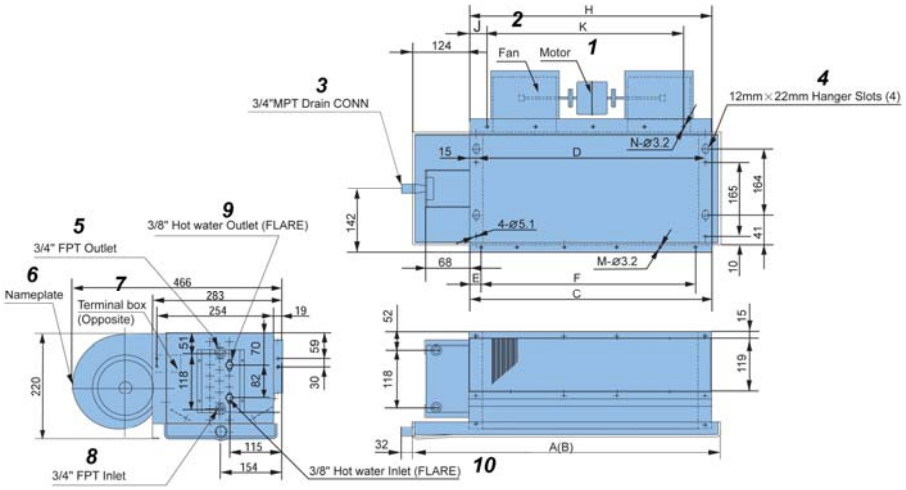

1. Двигатель
2. Вентилятор
3. Соединение с наружной трубной резьбой 3/4"
4. Прорези 12 мм x 22 мм для подвески (4)
5. Выход с внутренней трубной резьбой 3/4"
6. Табличка паспортных данных
7. Клеммная коробка (напротив)
8. Вход с внутренней трубной резьбой 3/4"
9. Выход горячей воды 3/8" (с развальцовкой)
10. Вход горячей воды 3/8" (с развальцовкой)

Смесительная камера возвратного воздуха 42CE

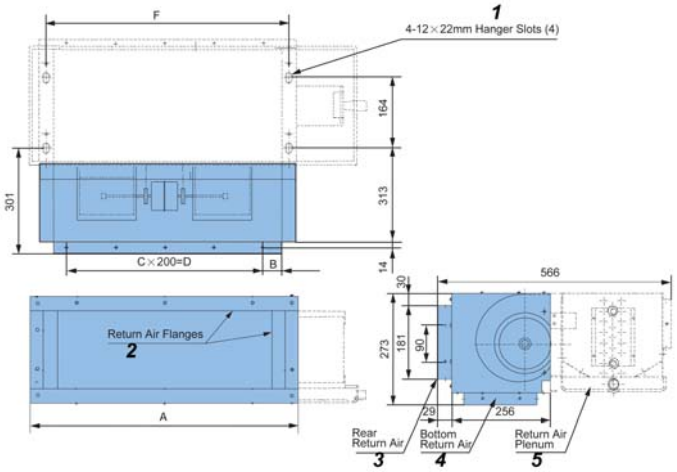

1. Прорези 4 мм x 12 мм для подвески (4)
2. Фланцы возвратного воздуха
3. Возвратный воздух сзади
4. Возвратный воздух снизу
5. Смесительная камера возвратного воздуха

Рабочие характеристики вентилятора

Стандартный кондиционер 2/(2 + 1)

42CE002200~014200/42CE002210~014210

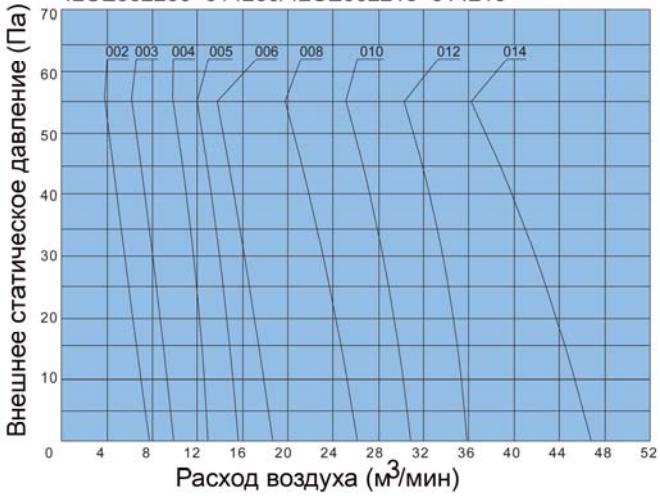

Стандартный кондиционер 3/(3 + 1)

42CE002300~014300/42CE002310~014310

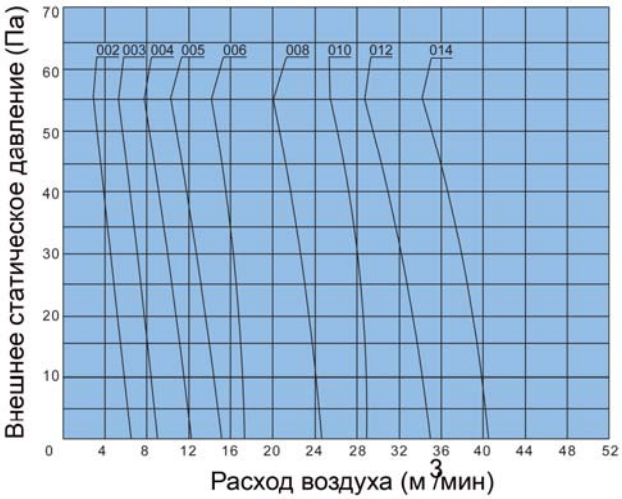

Кондиционер со статическим давлением 2/(2 + 1)

42CE002203~014203/42CE002213~014213

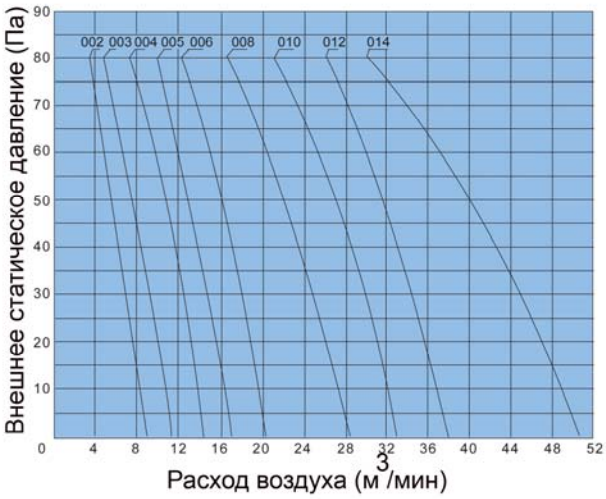

Кондиционер со статическим давлением 3/(3 + 1)

42CE002303~014303/42CE002313~014313

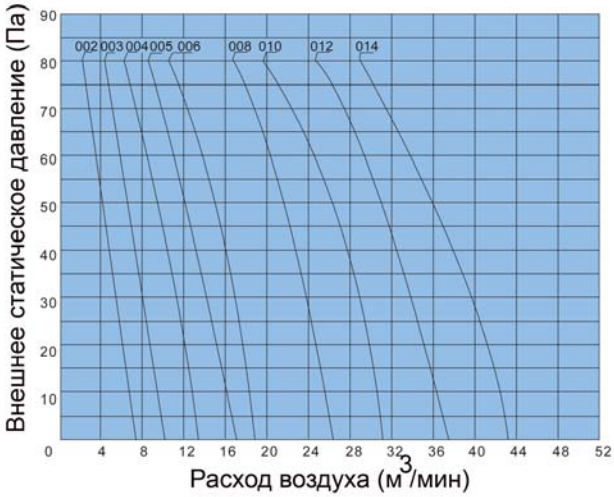

Кондиционер с высоким статическим давлением 2/(2 + 1)

42CE002205~014205/42CE002215~014215

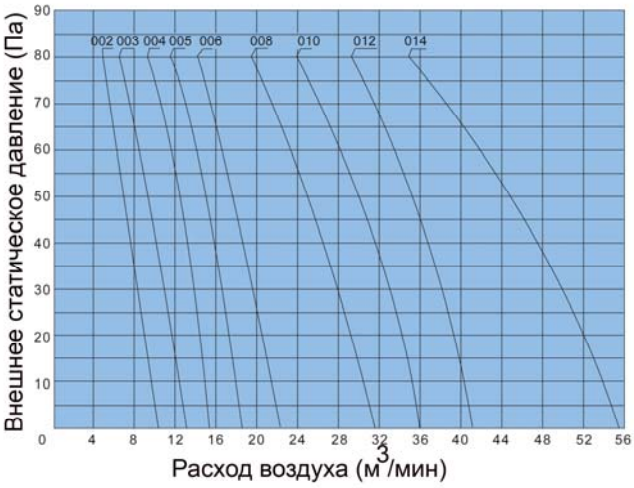

Кондиционер с высоким статическим давлением 3/(3 + 1)

42CE002305~014305/42CE002315~014315

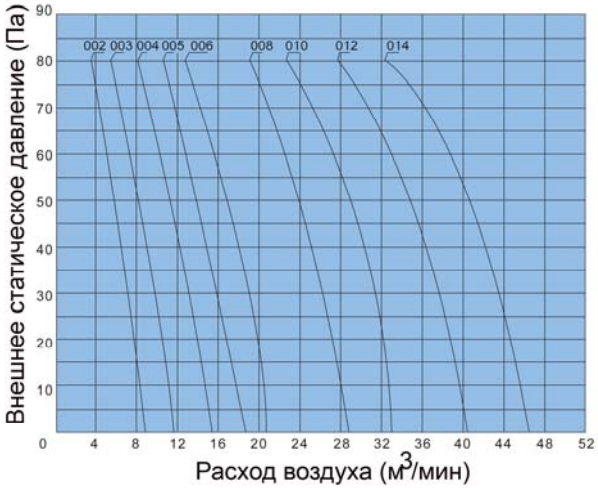

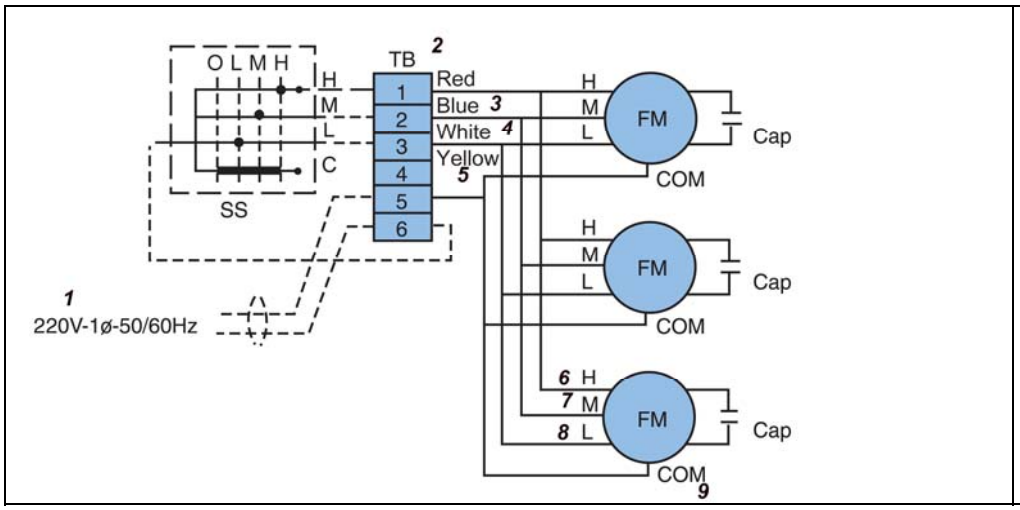

Cap	Конденсатор
FM	Вентиляторный двигатель
O	Выключено
SS	Переключатель
TB	Клеммная колодка
_____	Заводской электромонтаж
------	Электромонтаж, выполняемый на месте

1. Однофазное напряжение 220 В, 50/60 Гц
2. Красный
3. Синий
4. Белый
5. Желтый
6. Высокая частота вращения
7. Средняя частота вращения
8. Низкая частота вращения
9. Общий

Электропитание: Однофазное напряжение 220 В, 50 Гц

Тип		002	003	004	005	006	008	010	012	014
Потребляемая мощность (Вт)	2-рядный 12Па	33	46	60	82	94	134	152	189	250
	2-рядный 30Па	40	54	72	92	112	156	180	215	280
	2-рядный 50Па	49	65	84	105	122	184	210	248	310
	3-рядный 12Па	32	46	58	76	91	130	150	180	208
	3-рядный 30Па	41	52	65	87	106	150	172	210	250
	3-рядный 50Па	48	63	82	100	118	174	205	236	290
Ток (А)	2-рядный 12Па	0.15	0.22	0.27	0.37	0.43	0.61	0.69	0.86	1.14
	2-рядный 30Па	0.18	0.25	0.33	0.42	0.51	0.71	0.82	0.98	1.27
	2-рядный 50Па	0.22	0.30	0.38	0.48	0.55	0.84	0.96	1.13	1.41
	3-рядный 12Па	0.15	0.22	0.26	0.35	0.41	0.59	0.68	0.82	0.95
	3-рядный 30Па	0.19	0.24	0.30	0.40	0.48	0.68	0.78	0.96	1.14
	3-рядный 50Па	0.22	0.29	0.37	0.46	0.54	0.79	0.93	1.07	1.32

Примечание: Данные 4-трубного теплообменника 2-рядного + 1-рядного те же, что 2-рядного
Данные 4-трубного теплообменника 3-рядного + 1-рядного те же, что 3-рядного

Компания Carrier определила для себя шесть конкретных вопросов, от решения которых прямо зависит, как мы, всемирный поставщик, совмещаем потребности наших покупателей в получении комфортных условий с защитой окружающей среды путем ограничения расхода энергии.

Добро пожаловать на сайт компании Carrier: www.carrier.com

Изготовитель сохраняет право вносить изменения в спецификацию на продукт без уведомления.

© Авторские права компании Carrier защищены.