Neoclima

ВОЗДУШНЫЕ ЗАВЕСЫ

ИНСТРУКЦИЯ ПО ЭКСПЛУАТАЦИИ

СЕРИЯ -STANDARD
СЕРИЯ - INTELLECT

СОДЕРЖАНИЕ

		стр
1.	ОБЩИЕ ПОЛОЖЕНИЯ	3
2.	МАРКИРОВКА	4
3.	ПОДКЛЮЧЕНИЕ К ЭЛЕКТРОСЕТИ	5
4.	**ТЕХНИЧЕСКИЕ ХАРАКТЕРИСТИКИ, УПРАВЛЕНИЕ, МОНТАЖ, ЭЛЕКТРИЧЕСКИЕ СХЕМЫ ПОДКЛЮЧЕНИЯ**	
	STANDARD E 07	6
	STANDARD E 43 /44 / 46 (IR)	7
	STANDARD E 43 /44 / 46 (IR)	7
	INTELLECT E 08 L/R X, E 10 L/R X, E 12 X, E 16 X, E 18 X	12
	INTELLECT E 13 EP, E 14 EP, E 15 EP, E 16 EP, E 17 EP, E 18 EP	17
	INTELLECT C 33 L/R EU, C 34 EU, C 35 EU, C 36 EU, C 37 EU, C 38 EU	20
	INTELLECT E 33 L/R EU, E 34 EU, E 35 EU, E 36 EU, E 37 EU, E 38 EU	22
	INTELLECT E 22 L/R EU, E 23 L/R EU, E 24 EU, E 26 EU, E 28 EU	25
5.	ВЕРТИКАЛЬНЫЙ МОНТАЖ ДЛЯ МОДЕЛЕЙ U (UNIVERSAL)	28
6.	СИСТЕМА УПРАВЛЕНИЯ - E (ECO)	30
7.	УХОД И ОБСЛУЖИВАНИЕ	35
8.	ГАРАНТИЯ	36

1.ОБЩИЕ ПОЛОЖЕНИЯ

Воздушная завеса - это электрический прибор, производящий направленную струю воздуха. Размещенная над проемами помещений (горизонтально) или сбоку (вертикально), она разделяет внутреннее и наружное пространство, выполняя функцию закрытой двери. При этом дверь остается открытой, допуская свободный вход в помещение и визуальное общение.

Производя однородный поток воздуха, воздушная завеса защищает помещение от тепловых потерь, изолирует его от погодных изменений, происходящих во внешней среде. Это достигается, в случае, если скорость воздушного потока у пола составляет не менее 1-2 м/с. При этом в помещении создается комфортный микроклимат и одновременно экономятся энергетические затраты, производимые тепловым оборудованием или кондиционерами, до 85%.

По своему назначению воздушные завесы относятся к классу энергосберегающего оборудования и используются в комплексе с другим климатическим установками.

Продукция изготовляется по строгим правилам контроля качества производства согласно стандартам ISO 9001:2008, в соответствии с Директивами 2004/108/EC “Электромагнитная совместимость”, 2006/95/EC “Низковольтное оборудование”.

BUREAU VERITAS
Certification

OLEFINI S.A.
Thessi Lakka Kalogirou, 19100 Megara, Attiki
GREECE

Bureau Veritas Certification certify that the Management System of the above organisation has been audited and found to be in accordance with the requirements of the management system standards detailed below

Standards

ISO 9001:2008

Scope of certification

- DESIGN AND PRODUCTION OF AIR CURTAINS, FAN HEATERS, PLASTIC FANS (CROSS FLOW, AXIAL, CENTRIFUGAL), PLASTIC AIR CONDITIONING AND VENTILATION ACCESSORIES.
- SALES OF AIR CONDITIONING UNITS.

Certification cycle start date: 09 June 2013

Subject to the continued satisfactory operation of the organisation's Management System, this certificate expires on: 09 June 2016

Original certification date: 10 June 2010

Certificate No. GR200572 Version 1, Revision date: 03 June 2013

N. TRILIZAS

UKAS MANAGEMENT SYSTEMS

Certification body address:
Bracken House, 150 Beaugh Hgt Street, Leeds BD1 1LB, United Kingdom
Local office:
Bureau Veritas Hellas A.E., 23 Stalinou str., 15115 Pireus, Greece

Further clarifications regarding the scope of this certificate and the applicability of the management system requirements may be obtained by consulting the organisation.
To check this certificate and by choice call +30 210 9953200

Page 1 of 1

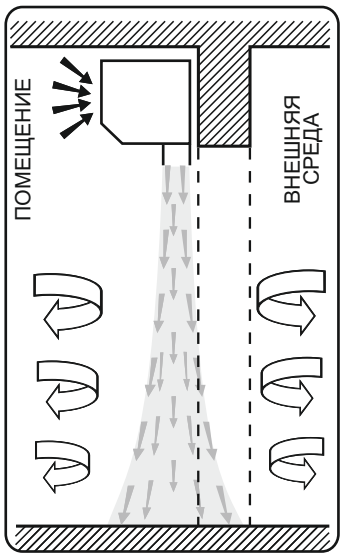

Для полной идентификации каждая воздушная завеса имеет специальную маркировку о наименовании модели, ее технические характеристики. Проводится 100% контроль качества каждой выпускаемой завесы, который фиксируется серийным номером - S/N. Символы - CE, QC - означают гарантию надежности работы аппарата согласно европейским стандартам и категорию качества. Кроме того, для обеспечения техники безопасности, каждая тепловая воздушная завеса имеет дополнительную предупредительную маркировку.

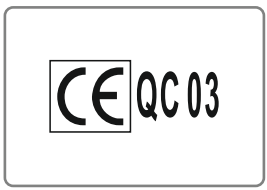

2. МАРКИРОВКА

Замечено, что 90% всех неполадок при работе воздушных завес обусловлено небрежным обращением при транспортировке и погрузочно-разгрузочных работах, следует обратить внимание на специальную маркировку, расположенную на внешней стороне упаковки и строго соблюдать правила транспортировки и хранения, обозначенные символами на упаковке.

После транспортировке при отрицательных температурах необходимо выдержать прибор в помещении, где предполагается его эксплуатация, без включения в электросеть не менее трех часов.

Neoclima **Завіса повітряна**

Модель Model	INTELLECT E 38 EU
Адреса производства Palace of manufacture	Олефіні С.А. Лакка Калагіроу, 19100, Мегара Аттікіс, Греція, ЕС
Дата виробництва Date of manufacture	06.11.14
Серійний номер Serial number	06.11.14 3 B
Тип нагрівача Heating type	електричний
Живлення Power input	380-400 50 3
Потужність Power	18660 W
Діаметр вентилятора Fan diameter	120 mm
Продуктивність повітря Air flow	4675 m^3/h
Швидкість повітря Air speed	12 m/s
Вага брутто Gross weight	45.0 kg
Розмір Dimentions	2042 X 277 X 269 mm
Розмір в упаковці Dimentions in pack	2220 X 330 X 350 mm

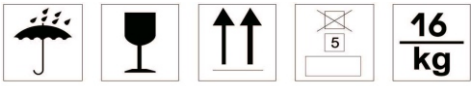

МАРКИРОВКА ВОЗДУШНЫХ ЗАВЕС СЕРИЯ **STANDARD**

СЕРИЯ	НАГРЕВ	∅ВЕНТИЛЯТОРА(мм)	РАЗМЕР ПРОЕМОВ (м)		ДОПОЛНИТЕЛЬНЫЕ ОПЦИИ
			Ø100	Ø110	
STANDARD	E - ЛЭН C - без нагрева	- = 100 4 = 110	07 = 0,7	-	**IR** - инфракрасный пульт дистанционного управления
			-	3 =1,0	
			-	4= 1,2	
			-	6 = 1,6	

МАРКИРОВКА ВОЗДУШНЫХ ЗАВЕС СЕРИЯ **INTELLECT**

СЕРИЯ	НАГРЕВ	∅ВЕНТИЛЯТОРА(мм)	РАЗМЕР ПРОЕМОВ (м)				ДОПОЛНИТЕЛЬНЫЕ ОПЦИИ
			Ø100	Ø110	Ø120	Ø130	
INTELLECT	E - ТЭН / ЛЭН W- Вода C - без нагрева	1 = 100 - = 110 2 = 130 3 = 120	2 = 0,8	08= 0,8	-	2=1,0	**R** - расположение двигателя справа **L** - расположение двигателя слева **X** - система управления INTELLECT **E** - система управления ECO **U** - универсальная установка **P** - измененная конструкция короба
			3 = 1,0	10=1,0	3 = 1,0	3=1,2	
			4 = 1,2	12= 1,2	4 = 1,2	4 = 1,2	
			5 = 1,4	-	5 = 1,4	-	
			6 = 1,6	16 = 1,6	6 = 1,6	6 = 1,6	
			7 = 1,8	-	7 = 1,8	-	
			8 = 2,0	18 = 2,0	8 = 2,0	8 = 2,0	

3. ПОДКЛЮЧЕНИЕ К ЭЛЕКТРОСЕТИ

Подключение прибора к электросети всегда должен выполнять квалифицированный специалист - электрик, предварительно изучив настоящую инструкцию, электрическую схему подключения и возможности сети.

ВНИМАНИЕ!

Подключение прибора к электросети осуществляется в соответствии с правилами эксплуатации электроустановок.

Эксплуатация аппарата без заземления - ЗАПРЕЩАЕТСЯ!

Управление прибором осуществляется через панель, расположенной на корпусе завесы или инфракрасный пульт дистанционного управления .

Строго запрещается отключение прибора через рубильник электрической сети.

Перед тем как установить или переустановить прибор, необходимо обязательно отключить электропитание.

Строго запрещается устанавливать прибор над электрическими розетками и токоведущими проводами.

Воздушные завесы без нагрева воздуха и модель STANDARD E 07 (4 KW) работают от однофазной сети переменного тока 230 (± 10%) В, 50 Гц с заземлением. Стандартный силовой кабель должен иметь сечение 3х0,75 кв.мм. В случае использования кабеля длиннее стандарта, рекомендуется применять кабель с сечением 3х1,5 кв.мм. Подключение необходимо производить через однополюсный автомат-предохранитель на 6 А с зазором контактов не менее 3 мм.

Большинство воздушных завес с электрическим нагревом работают от трехфазной сети переменного тока 400 (± 10%) В, 50 Гц с заземлением. Кабель подключается к контактам силовой клеммной коробки, которая находится на верхней крышке прибора и имеет пять контактов.

Для моделей небольшой мощности (до 6 кВт) возможно питание от однофазной сети. Для этого нужно соединить клеммы R, S, T как показано на рисунке. В этом случае следует обратить внимание на сечение силового кабеля.

Подключение к трехфазной сети

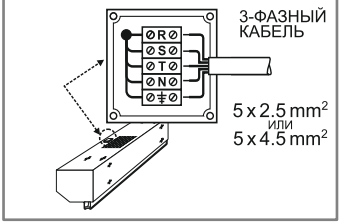

Подключение к однофазной сети

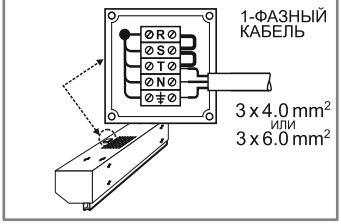

Подключение к сети воздушных завес с электрическим нагревом мощностью менее 6 кВ необходимо проводить только через однополюсный автомат - предохранитель на 32 Ампер.

Подключение к сети воздушных завес с электрическим нагревом более 6 кВт необходимо проводить только через трехполюсный автомат - предохранитель со следующим распределением силы тока по фазе как показано в таблице ниже. Зазор между контактами на автоматах - предохранителях должен быть не менее 3 мм.

Мощность завесы кВт	Силовой кабель __х__кв. мм	Ток по фазе (**однофазное**) **Ампер на фазу**	Рекомендуемый предохранитель Ампер
2.0	3х2.5	9.2	10
3.6	3х2.5	17.0	20
4.0	3х4.0	18.2	20
4.5	3х4.0	20.0	25
6.0	3х6.0	30.0	32
Мощность завесы кВт	Силовой кабель __х__кв. мм	Ток по фазе (**трехфазное**) **Ампер на фазу**	Рекомендуемый предохранитель Ампер
6.0	5х2.5	9.0	16
9.0	5х2.5	13.5	16
12.0	5х4.5	18.0	20
15.0	5х4.5	22.5	25
18.0	5х6.0	27.5	32
21.0	5х6.0	32.0	40
24.0	5х6.0	36.0	40

4. ТЕХНИЧЕСКИЕ ХАРАКТЕРИСТИКИ, УПРАВЛЕНИЕ, МОНТАЖ - STANDARD E 07

Воздушные завесы не содержат материалов, экологически вредных при эксплуатации и утилизации. Степень защиты оболочки - IP 20. Система управления - механическая с кнопочными и / или круговым переключателями.

Серия Модель		**STANDARD E 07**
Макс. ширина проема (м)		0,7
Макс. высота проема (м)		2,0
Скорость потока воздуха (м/с)		3
Расход воздуха ($м^3$/ч)		300
РАЗМЕРЫ	L: Общая длина (мм)	656
	W: Общая ширина (мм)	104
	H: Высота (мм)	171
Вес (кг)		5,0
Эл. мощность нагрева (кВт)		2,0 / 4,0
Тип нагревателя (ТЭН / ЛЭН)		ЛЭН
Макс. ток по фазе (А)		18
Перепад температуры (^{0}C)		25
Питание (В/Гц/Фаза - V/Hz/N~)		230/50/1

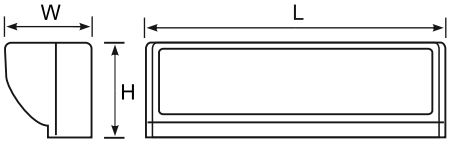

ПРИНЦИПИАЛЬНАЯ ЭЛЕКТРИЧЕСКАЯ СХЕМА для STANDARD E 07

P, N	ОДНОФАЗНАЯ СЕТЬ 230 В, 50 Гц
R1 - R4	ТЕПЛОВЫЕ ЭЛ. НАГРЕВАТЕЛИ
M	ДВИГАТЕЛЬ 230 В, 50 Гц

ТЕРМОСТАТ - TH 1	
	ЗАКРЫТ < 65 ^{0}C
	ОТКРЫТ > 65 ^{0}C

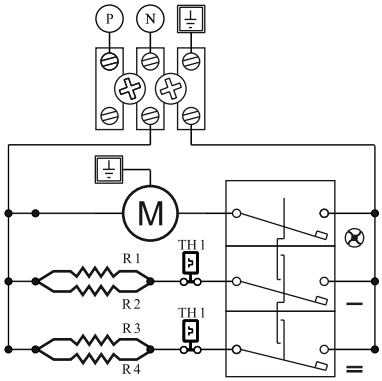

МОНТАЖ И МЕЖЦЕНТРОВЫЕ РАССТОЯНИЯ ОТВЕРСТИЙ КРЕПЛЕНИЯ

Монтаж и техническое обслуживание воздушных завес должен производить квалифицированный специалист, предварительно изучив устройство, правила монтажа и эксплуатации и прошедший инструктаж по соблюдению правил техники безопасности. Прибор устанавливается таким образом, чтобы не было помех для свободного доступа и выхода воздушного потока при эксплуатации. Планки крепления Ω входят в комплект поставки.

ВНИМАНИЕ! Строго запрещается закрывать воздухозаборные решетки.

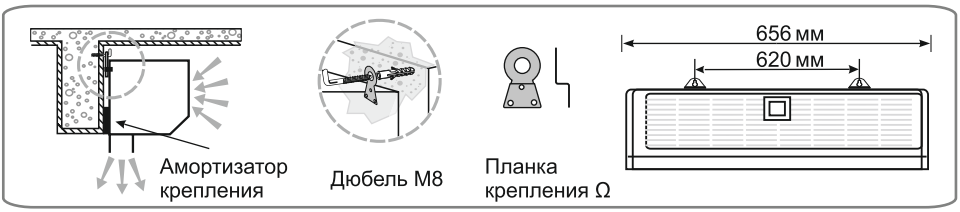

4. ТЕХНИЧЕСКИЕ ХАРАКТЕРИСТИКИ, УПРАВЛЕНИЕ, МОНТАЖ - STANDARD E 43 /44 / 46 (IR)

Воздушные завесы не содержат материалов, экологически вредных при эксплуатации и утилизации. Степень защиты оболочки - IP 20.
Система управления для моделей STANDARD E 43, E 44, E 46 - механическая с кнопочными и / или круговым переключателями.
Система управления для моделей STANDARD E 43 IR, E 44 IR, E 46 IR - электронная PSRF с панелью управления с приемником сигнала инфракрасного дистанционного пульта (IR).

Серия **Модель**		**STANDARD** **E 43 (IR)**	**STANDARD** **E 44 (IR)**	**STANDARD** **E 46**	**STANDARD** **E 46 IR**
Макс. ширина проема (м)		1.0	1.2	1.6	1.6
Макс. высота проема (м)		2.5	2.5	2.5	2.5
Скорость воздуха макс.(м/с) Скорость воздуха мин.(м/с)		8.5 7.0	8.5 7.5	8.5 7.5	8.5 7.5
Расход воздуха макс. ($м^3$/ч) Расход воздуха мин. ($м^3$/ч)		2070 1825	2355 1940	3221 2840	3221 2840
Мощность двигателя (Вт) Расположение двигателя		240 центр	240 центр	300 центр	300 центр
Конденсатор (мФ)		4	4	8	8
Макс. уровень шума (дБ (А))		58/56	58/56	58/56	58/56
РАЗМЕРЫ	L: Общая длина (мм)	1066	1200	1650	1650
	W:Общая ширина (мм)	190	190	190	190
	H: Высота (мм)	230	230	230	230
	w: Ширина сопла (мм)	54	54	54	54
Вес (кг)		10.0	12.0	14.0	14.0
Тип нагревателя (ТЭН/ЛЭН)		ЛЭН	ЛЭН	ЛЭН	ЛЭН
Эл. мощность нагрева (кВт)		6	9	9	12
Макс. ток по фазе (А)		9	13.5	13.5	18
Питание (В/Гц/Фаза - V/Hz/N~)		400/50/3	400/50/3	400/50/3	400/50/3

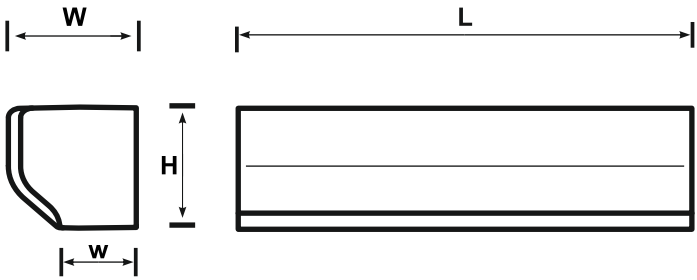

4. ТЕХНИЧЕСКИЕ ХАРАКТЕРИСТИКИ, УПРАВЛЕНИЕ, МОНТАЖ - STANDARD E 43 /44 / 46 (IR)

МЕХАНИЧЕСКАЯ СИСТЕМА УПРАВЛЕНИЯ

Воздушные завесы серии STANDARD модели E 43, E 44, E 46 имеют клавишный переключатель HI-LOW, который позволяет управлять скоростным режимом вентилятора - HI высокая скорость вращения вентилятора, LOW - низкая скорость вращения вентилятора.

Также эти модели имеют круговой переключатель, который позволяет регулировать мощность нагрева тепловых элементов.

При положении кругового переключателя в режиме ON включается вентилятор, завеса работает в режиме без нагрева; при изменении положения кругового переключателя - включаются нагревательные элементы и выбирается необходимая ступень мощность нагрева - 33-66-100% ри каждом последующем изменении положения переключателя.

Для защиты от перегрева воздушные завесы укомплектованы термостатами, которые расположены над нагревательными элементами. Эти датчики обесточивают цепь питания тепловых элементов при температуре 65±5 °C.

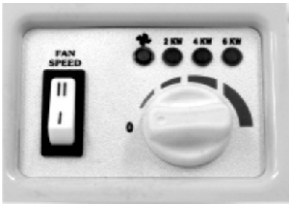

ЭЛЕКТРОННАЯ СИСТЕМА УПРАВЛЕНИЯ PSRF

Воздушные завесы серии STANDARD модели E 43 IR, E 44 IR, E 46 IR имеют электронную систему управления. В комплект поставки входят электронная панель управления с приемником сигнала для инфракрасного пульта, которая располагается на самом приборе, плату управления - PSRF, инфракрасный пульт дистанционного управления - IR. Включение завесы с инфракрасного пульта дистанционного управления производится на расстоянии до пульта не более 10 м и угле отклонения до 15 градусов. Для инфракрасного пульта используются батарейки типа CR 2032, 3 В.

Управление по следующим параметрам:

ON - OFF (ВКЛ. - ВЫКЛ.) - включение и выключение прибора.

FAN SPEED - изменение скорости вращения вентилятора, используются две скорости (высокая и низкая).

HEAT POWER - изменение мощности нагревательных элементов, выбор мощности нагрева 0% (без нагрева, ЛЭН) - 33% - 66% - 100%.

ВНИМАНИЕ!

При эксплуатации воздушных завес необходимо использовать только кнопки на панели управления или инфракрасный пульт дистанционного управления.

Строго запрещается отключение воздушной завесы через рубильник электрической сети.

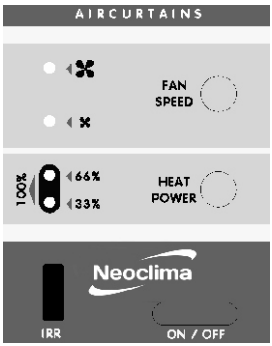

Панель управления
для моделей
STANDARD E 43 IR, E 44 IR, E 46 IR

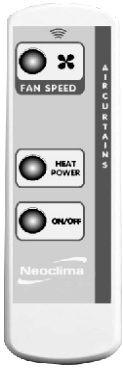

Инфракрасный пульт
для моделей
STANDARD E 43 IR, E 44 IR, E 46 IR

ПРИНЦИПИАЛЬНАЯ ЭЛЕКТРИЧЕСКАЯ СХЕМА для STANDARD E 43 (6 кВт)

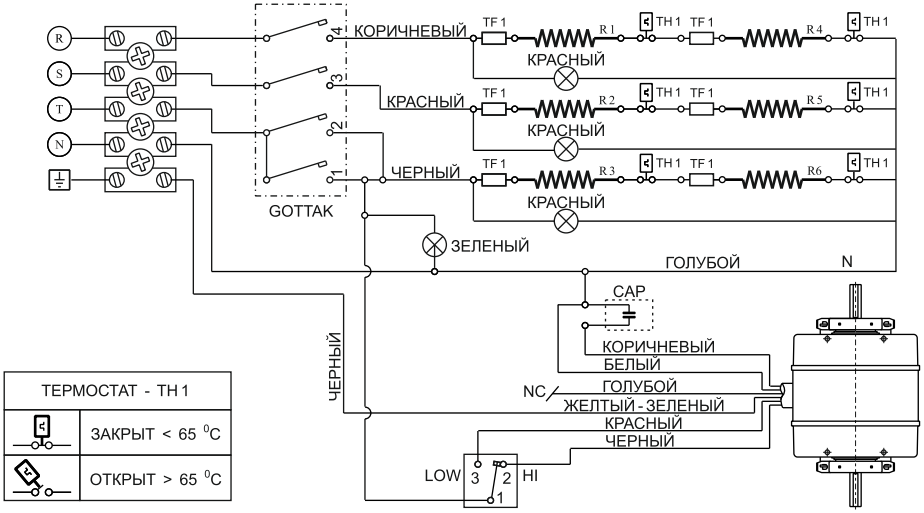

ПРИНЦИПИАЛЬНАЯ ЭЛЕКТРИЧЕСКАЯ СХЕМА для STANDARD E 43 IR (6 кВт)

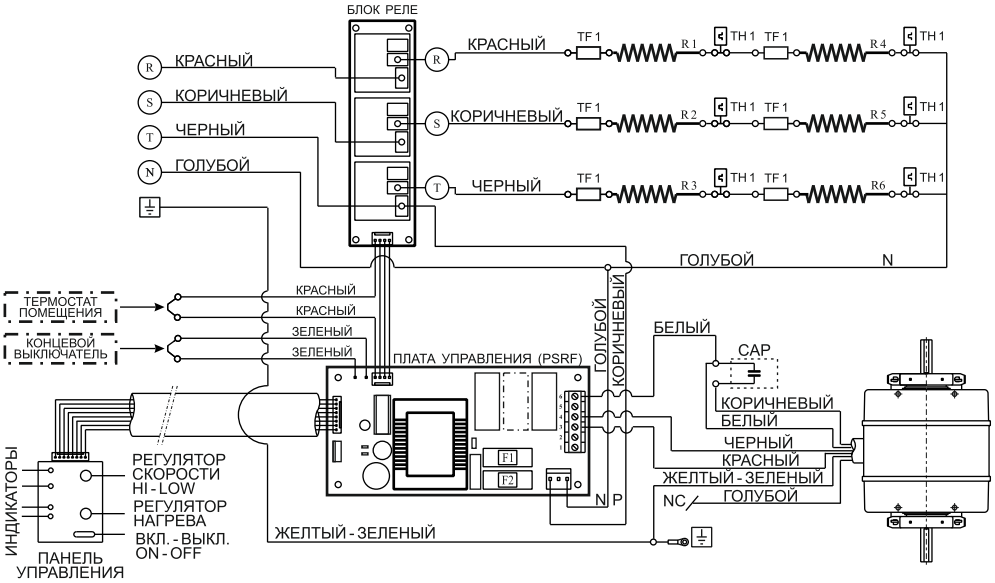

ПУЛЬТ (IR)

R, S, T, N	ТРЕХФАЗНАЯ СЕТЬ 400V, 50Hz
R1 - R6	ЭЛ. НАГРЕВАТЕЛИ (ЛЭН)
TF 1	ТЕРМОПРЕДОХРАНИТЕЛЬ 165 °C
NC	БЕЗ КОНТАКТА
CAP	КОНДЕНСАТОР
F 1, F 2	ПРЕДОХРАНИТЕЛЬ (F 1: 0,5 A, F 2: 6,0 A)
GOTTAK	КРУГОВОЙ ПЕРЕКЛЮЧАТЕЛЬ

ДВИГАТЕЛЬ	
STANDARD E 43	
STANDARD E 43 IR	
OLEFINI 31 - 961	
230 V	50 Hz
1,0 A	240 W
ЕМКОСТЬ 4 µF, 400 V	

ПРИНЦИПИАЛЬНАЯ ЭЛЕКТРИЧЕСКАЯ СХЕМА для STANDARD E 44 (9 кВт), E 46 (9 кВт)

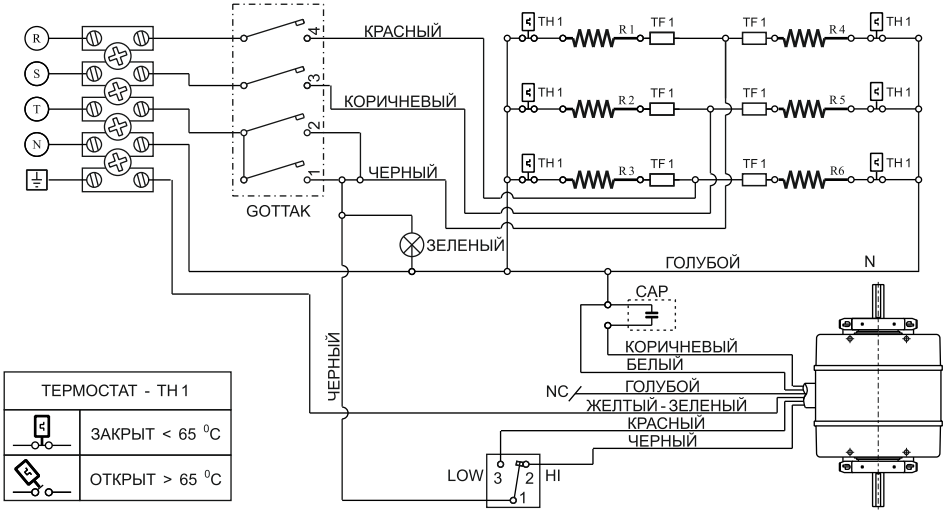

ПРИНЦИПИАЛЬНАЯ ЭЛЕКТРИЧЕСКАЯ СХЕМА для STANDARD E 44 IR (9 кВт), E 46 IR (12 кВт)

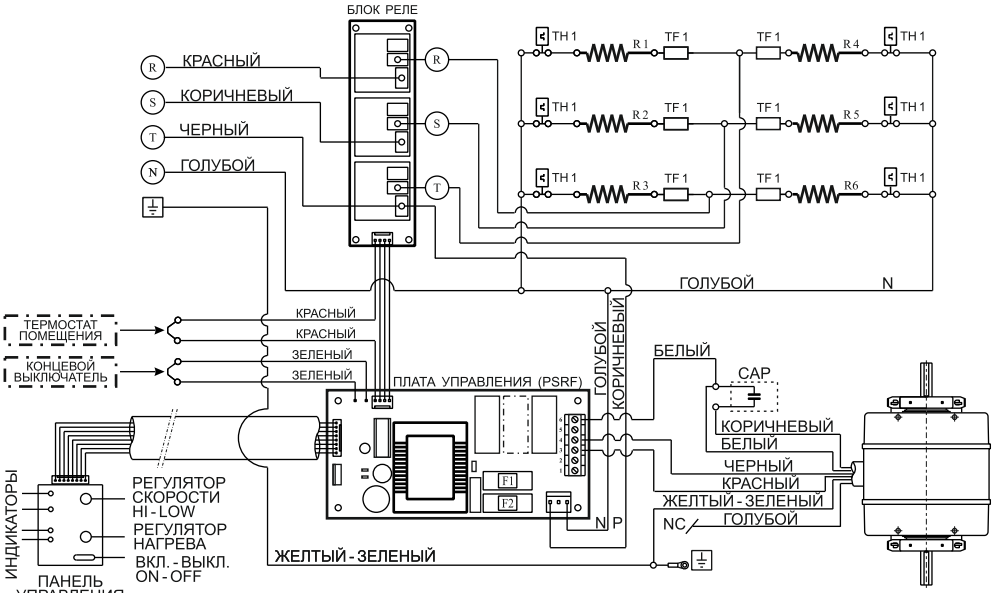

ПУЛЬТ (IR)

R, S, T, N	ТРЕХФАЗНАЯ СЕТЬ 400V, 50Hz	ДВИГАТЕЛЬ		ДВИГАТЕЛЬ	
R1 - R6	ЭЛ. НАГРЕВАТЕЛИ (ЛЭН)	STANDARD E 44		STANDARD E 46	
TF 1	ТЕРМОПРЕДОХРАНИТЕЛЬ 165 °C	STANDARD E 44 IR		STANDARD E 46 IR	
NC	БЕЗ КОНТАКТА	OLEFINI 31 - 961		OLEFINI 36 - 934	
CAP	КОНДЕНСАТОР	230 V	50 Hz	230 V	50 Hz
F 1, F 2	ПРЕДОХРАНИТЕЛЬ (F 1: 0,5 A, F 2: 6,0 A)	1,0 A	240 W	1,1 A	300 W
GOTTAK	КРУГОВОЙ ПЕРЕКЛЮЧАТЕЛЬ	ЕМКОСТЬ 4 µF, 400 V		ЕМКОСТЬ 8 µF, 400 V	

4. ТЕХНИЧЕСКИЕ ХАРАКТЕРИСТИКИ, УПРАВЛЕНИЕ, МОНТАЖ - STANDARD E 43 /44 / 46 (IR)

Монтаж и техническое обслуживание воздушных завес должен производить квалифицированный специалист, предварительно изучив устройство, правила монтажа и эксплуатации и прошедший инструктаж по соблюдению правил техники безопасности.
Воздушная завеса устанавливается таким образом, чтобы не было помех для свободного доступа и выхода воздушного потока при эксплуатации.

ВНИМАНИЕ!

Строго запрещается закрывать воздухозаборные решетки.

Воздушные завесы серии STANDARD модели - E 43 (IR), E 44 (IR), E 46 (IR) устанавливаются только горизонтально над проемом. Воздушные завесы легко монтируются при помощи планок крепления Ω, которые входят в комплект поставки.

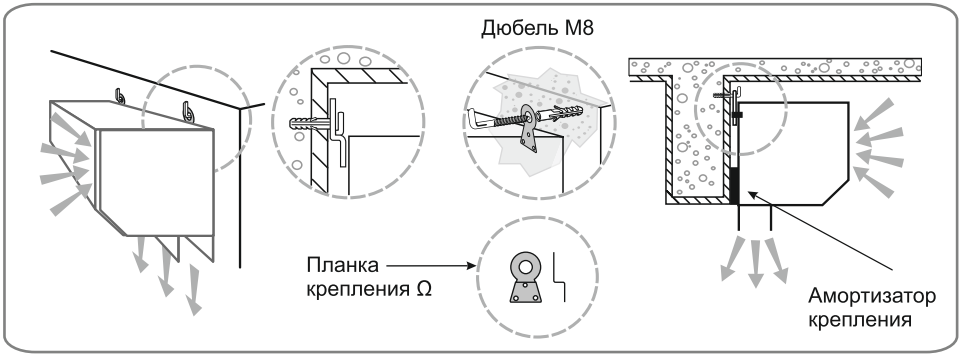

МЕЖЦЕНТРОВЫЕ РАССТОЯНИЯ ОТВЕРСТИЙ КРЕПЛЕНИЯ

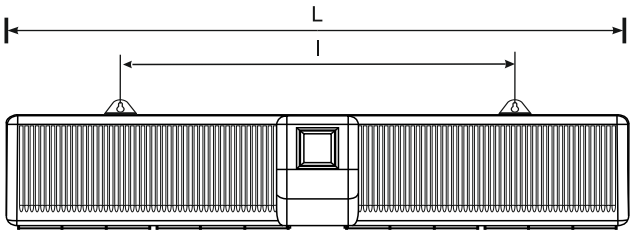

Модель	L мм	l мм
STANDARD E 43 (IR)	1066	673
STANDARD E 44 (IR)	1200	788
STANDARD E 46 (IR)	1650	1056

4. ТЕХНИЧЕСКИЕ ХАРАКТЕРИСТИКИ, УПРАВЛЕНИЕ, МОНТАЖ - INTELLECT E 08 L/R X, E 10 L/R X, E 12 X, E 16 X, E 18 X

Воздушные завесы не содержат материалов, экологически вредных при эксплуатации и утилизации. Степень защиты оболочки - IP 20. Система управления - X.

Серия / Модель		INTELLECT E 08 L / R X	INTELLECT E 10 L / R X	INTELLECT E 12 X	INTELLECT E 16 X	INTELLECT E 18 X
Макс. ширина проема (м)		0.8	1.0	1.2	1.6	2.0
Макс. высота проема (м)		2.5	2.5	2.5	2.5	2.5
Скорость воздуха макс.(м/с) Скорость воздуха мин.(м/с)		7.5 4.0	7.5 5.5	8.0 5.0	8.0 5.0	8.0 5.0
Расход воздуха макс. ($м^3$/ч) Расход воздуха мин. ($м^3$/ч)		960 510	1250 880	1700 1000	2445 1440	2800 1750
Мощность двигателя (Вт) Расположение двигателя		120 лев или пр	240 лев или пр	240 центр	300 центр	550 центр
Конденсатор (мФ)		4	4	4	8	12
Макс. уровень шума (дБ (А))		60/58	60/58	60/58	60/58	60/58
РАЗМЕРЫ	L: Общая длина (мм)	842	1070	1220	1670	2020
	W:Общая ширина (мм)	202	202	202	202	202
	H: Высота (мм)	203	203	203	203	203
	w: Ширина сопла (мм)	54	54	54	54	54
Вес (кг)		9.0	12.0	15.5	19.0	21.0
Тип нагревателя (ТЭН/ЛЭН)		ЛЭН	ЛЭН	ЛЭН	ЛЭН	ЛЭН
Эл. мощность нагрева (кВт)		6	6	6 или 9	9 или 12	12
Макс. ток по фазе (А)		9	9	9 или 13.5	13.5 или 18	18
Питание (В/Гц/Фаза - V/Hz/N~)		400/50/3	400/50/3	400/50/3	400/50/3	400/50/3

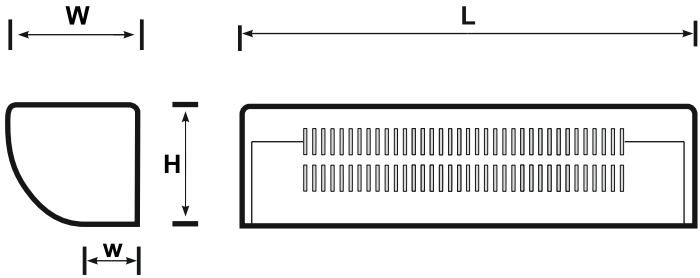

ON/OFF - включение / отключение
HEAT PWR - изменение режима мощности нагрева
IR - приемник сигнала пульта
FAN SPEED - изменение скорости вращения вентилятора
MODE - индикатор режима работы

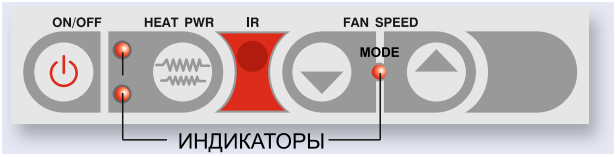

Панель управления
для INTELLECT E08 X (L/R), E10 X (L/R), E12 X, E16 X, E18 X

Инфракрасный пульт
дистанционного управления

Эта система управления имеет возможность настройки автоматического режима работы завесы MODE. Для того чтобы установить режим работы MODE необходимо выключить завесу с помощью кнопки ON/OFF на панели управления и при следующем включении завесы удерживать нажатой кнопку ON/OFF в течение 5 секунд до изменения цвета индикатора.
Цвет индикатора зеленый – **режим I «Воздушная завеса»**
Цвет индикатора оранжевый – **режим II «Воздушная завеса»+«Тепловентилятор»**

ИЗМЕНЕНИЕ СКОРОСТИ ВЕНТИЛЯТОРА

Изменение скорости вентилятора при любом режиме работы осуществляется нажатием кнопок △FAN SPEED (увеличение скорости) или ▽FAN SPEED» (уменьшение скорости) после включения завесы в настроенном режиме. При этом скорость регулируется плавно. Изменение скорости прекращается, как только при нажатии на кнопки «△» или «▽» не раздаётся ответного звукового сигнала бипера.Частота вспышек индикатора указывает на изменения скорости.

РЕЖИМЫ РАБОТЫ

1.Режим I - зелёный индикатор (без подключения концевого выключателя двери и термостата помещения). Завеса управляется с инфракраного пульта или с панели управления.
2.Режим I - зелёный индикатор, подключён концевой выключатель двери. Включить завесу нажатием на кнопку ON/OFF и включить ТЭНы на нужную мощность кнопкой HEAT POWER. Открыть дверь (дверной контакт разомкнут) и установить скорость вентилятора для открытой двери. При положении закрытой двери (дверной контакт замкнут) завеса отключается.
3.Режим II - оранжевый индикатор, подключён концевой выключатель двери. Открыть дверь (дверной контакт разомкнут) и установить скорость вентилятора для открытой двери. Закрыть дверь (дверной контакт замкнут) и установить скорость вентилятора для закрытой двери.
4.Режим II - оранжевый индикатор, подключён концевой выключатель и термостат помещения. Регулировки скорости в пунктах 4а и 4б осуществляются при максимальном значении термостата по температуре (контакты термостата замкнуты).
4а.Открыть дверь (дверной контакт разомкнут), установить скорость вентилятора для открытой двери. 4б.Закрыть дверь (дверной контакт замкнут) и установить скорость вентилятора для закрытой двери.

Регулировка мощности нагрева осуществляется кнопкой HEAT POWER на пульте или панели и не зависит от положения двери. Когда дверь закрыта, возможно управление завесой по термостату помещения. В случае отключения завесы по термостату помещения или концевому выключателю, на панели мигают индикаторы режимов работы завесы, с которыми она работала до отключения по термостату помещения или концевому выключателю. Это означает, что завеса находится в режиме ожидания. Повторное включение происходит автоматически при открывании двери или при срабатывании термостата помещения.

ВНИМАНИЕ!

Рекомендуется устанавливать максимальное значение скорости вентилятора для открытой двери (всех режимы работы).
Отключение завесы с сохранением всех настроек производится с пульта или с панели управления.
При отключении сетевого напряжения ~220В настройки сбрасываются.
Изменение режима MODE может производиться только с начального запуска завесы и только с панели управления. Изменение режима MODE с инфракрасного пульта не возможно!

ПРИНЦИПИАЛЬНАЯ ЭЛЕКТРИЧЕСКАЯ СХЕМА
для INTELLECT E08 L/R X (6 кВт), INTELLECT E10 L/R X (6 кВт), INTELLECT E12 X (6 кВт)

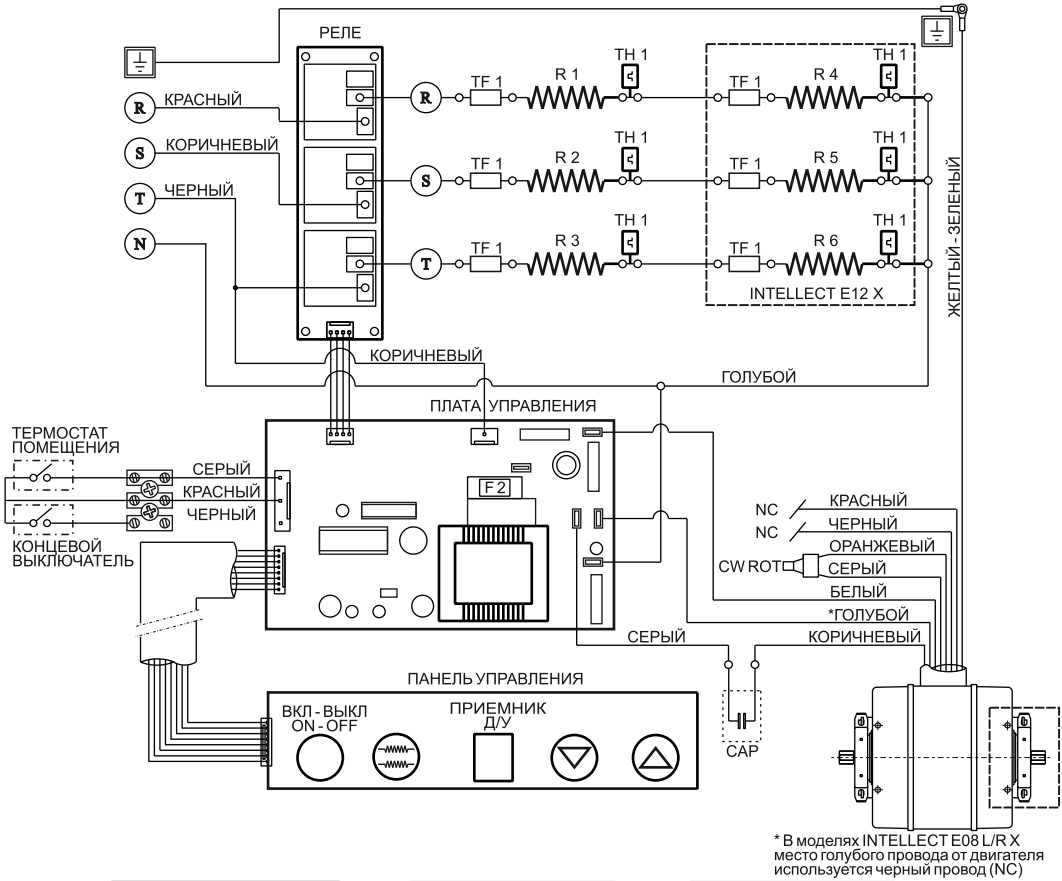

* В моделях INTELLECT E08 L/R X место голубого провода от двигателя используется черный провод (NC)

ТЕРМОСТАТ - TH 1	
	ЗАКРЫТ < 65 ^{0}C
	ОТКРЫТ > 65 ^{0}C

ДВИГАТЕЛЬ	
INTELLECT E08 L/R X	
OLEFINI 36 - 768	
230 V	50 Hz
0,5 A	120 W
ЕМКОСТЬ 4 µF, 400 V	

ДВИГАТЕЛЬ	
INTELLECT E10 L/R X	
OLEFINI 31 - 961	
230 V	50 Hz
1,1 A	240 W
ЕМКОСТЬ 4 µF, 400 V	

R, S, T, N	ТРЕХФАЗНАЯ СЕТЬ 400V, 50Hz
R1 - R6	ЭЛ. НАГРЕВАТЕЛИ (ЛЭН)
TF 1	ТЕРМОПРЕДОХРАНИТЕЛЬ 165 ^{0}C
NC	БЕЗ КОНТАКТА
CAP	КОНДЕНСАТОР
F 2	ПРЕДОХРАНИТЕЛЬ (F 2: 6,0 A)
CW ROT	ВРАЩЕНИЕ ПО ЧАСОВОЙ СТРЕЛКЕ

ПРИНЦИПИАЛЬНАЯ ЭЛЕКТРИЧЕСКАЯ СХЕМА
для INTELLECT E12 X (9 кВт), INTELLECT E16 X (9 или 12 кВт), INTELLECT E18 X (12 кВт)

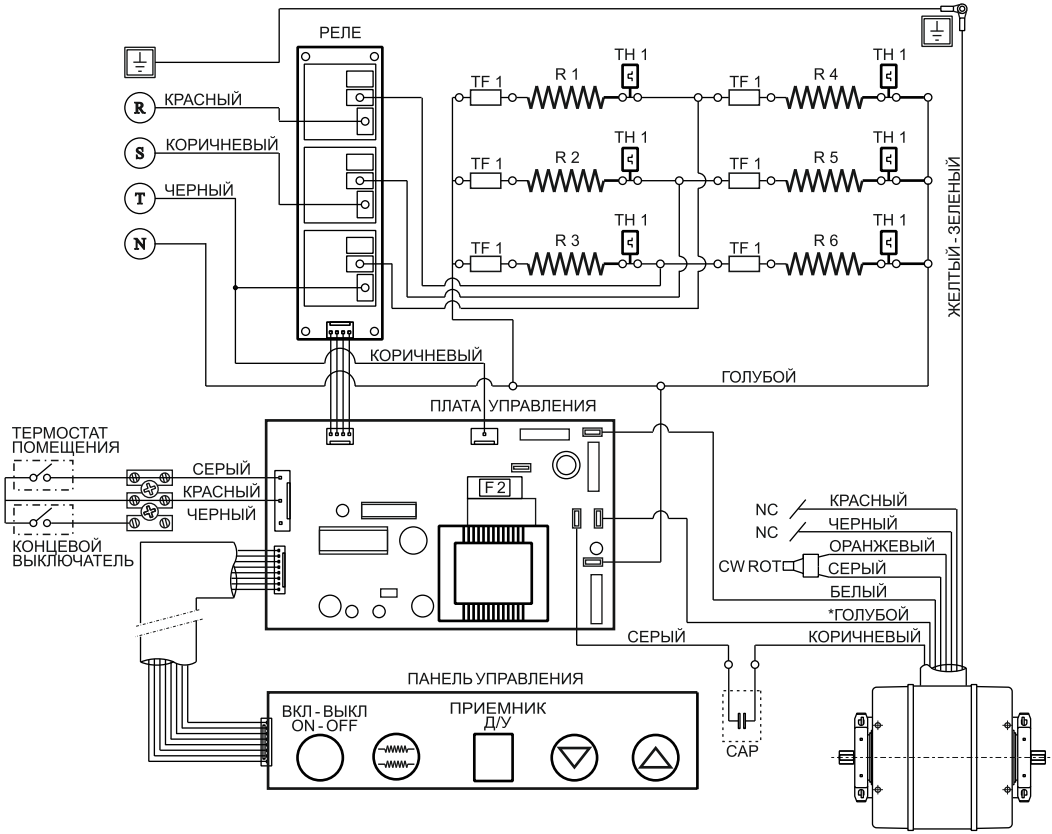

* В моделях INTELLECT E18 X место голубого провода от двигателя используется черный провод (NC)

ТЕРМОСТАТ - TH 1	
	ЗАКРЫТ < 65 ^{0}C
	ОТКРЫТ > 65 ^{0}C

ДВИГАТЕЛЬ	
INTELLECT E12 X	
OLEFINI 31 - 961	
230 V	50 Hz
1,1 A	240 W
ЕМКОСТЬ 4 µF, 400 V	

ДВИГАТЕЛЬ	
INTELLECT E16 X	
OLEFINI 36 - 934	
230 V	50 Hz
1,1 A	300 W
ЕМКОСТЬ 8 µF, 400 V	

ДВИГАТЕЛЬ	
INTELLECT E18 X	
OLEFINI 33 - 014C	
230 V	50 Hz
2,7 A	550 W
ЕМКОСТЬ 12 µF, 400 V	

R, S, T, N	ТРЕХФАЗНАЯ СЕТЬ 400V, 50Hz
R1 - R6	ЭЛ. НАГРЕВАТЕЛИ (ЛЭН)
TF 1	ТЕРМОПРЕДОХРАНИТЕЛЬ 165 ^{0}C
NC	БЕЗ КОНТАКТА
CAP	КОНДЕНСАТОР
F 2	ПРЕДОХРАНИТЕЛЬ (F 2: 6,0 A)
CW ROT	ВРАЩЕНИЕ ПО ЧАСОВОЙ СТРЕЛКЕ

4. ТЕХНИЧЕСКИЕ ХАРАКТЕРИСТИКИ, УПРАВЛЕНИЕ, МОНТАЖ - INTELLECT E 08 L/R X, E 10 L/R X, E 12 X, E 16 X, E 18 X

Монтаж и техническое обслуживание воздушных завес должен производить квалифицированный специалист, предварительно изучив устройство, правила монтажа и эксплуатации и прошедший инструктаж по соблюдению правил техники безопасности.
Воздушная завеса устанавливается таким образом, чтобы не было помех для свободного доступа и выхода воздушного потока при эксплуатации.

ВНИМАНИЕ!

Строго запрещается закрывать воздухозаборные решетки.

Воздушные завесы серии INTELLECT модели - 08 L/R X, 10 L/R X, 12 X, 16 X, 18 X устанавливаются только горизонтально над проемом. Воздушные завесы легко монтируются при помощи планок крепления Ω, которые входят в комплект поставки.

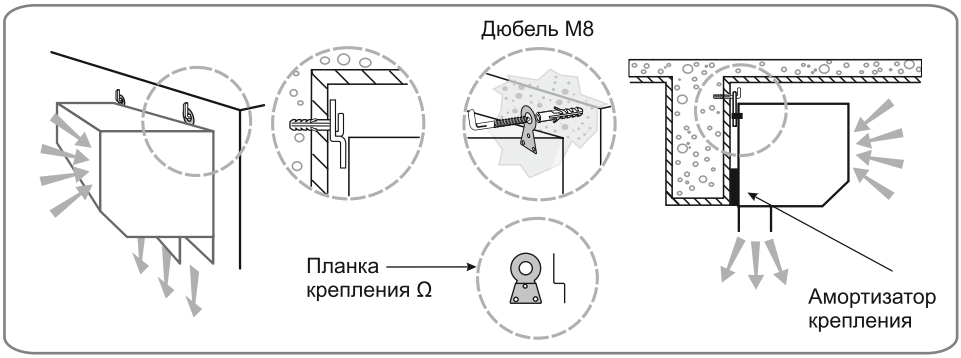

МЕЖЦЕНТРОВЫЕ РАССТОЯНИЯ ОТВЕРСТИЙ КРЕПЛЕНИЯ

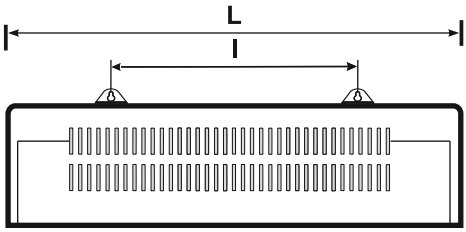

Модель	L мм	l мм
INTELLECT 08 X L/R	842	530
INTELLECT 10 X L/R	1070	700
INTELLECT 12 X	1220	600
INTELLECT 16 X	1670	800
INTELLECT 18 X	2020	1000

4. ТЕХНИЧЕСКИЕ ХАРАКТЕРИСТИКИ, УПРАВЛЕНИЕ, МОНТАЖ - INTELLECT E 13 EP, E 14 EP, E 15 EP, E 16 EP, E 17 EP, E 18 EP

Воздушные завесы не содержат материалов, экологически вредных при эксплуатации и утилизации. Степень защиты оболочки - IP 20. Система управления - E (ECO) (стр. 28 - 32).

Серия		INTELLECT					
Модель		**E 13 EP**	**E 14 EP**	**E 15 EP**	**E 16 EP**	**E 17 EP**	**E 18 EP**
Макс. ширина проема (м)		1.0	1.2	1.4	1.6	1.8	2.0
Макс. высота проема (м)		2.5	2.5	2.5	2.5	2.5	2.5
Скорость воздуха макс.(м/с)		9.0	9.0	9.0	9.0	9.0	9.0
Скорость воздуха мин.(м/с)		6.0	6.0	6.0	6.0	6.0	6.0
Расход воздуха макс. ($м^3$/ч)		1780	1850	2180	2500	2820	3150
Расход воздуха мин. ($м^3$/ч)		1190	1230	1450	1670	1880	2100
Мощность двигателя (Вт)		240	240	240	300	300	300
Расположение двигателя		центр	центр	центр	центр	центр	центр
Конденсатор (мФ)		4	4	4	8	8	8
Макс. уровень шума (дБ (А))		54/43	54/43	54/43	54/43	54/43	54/43
РАЗМЕРЫ	L: Общая длина (мм)	1145	1185	1385	1585	1785	1985
	W:Общая ширина (мм)	303	303	303	303	303	303
	H: Высота (мм)	216	216	216	216	216	216
Вес (кг)		21.0	24.0	27.0	30.0	33.0	37.0
Тип нагревателя (ТЭН/ЛЭН)		ТЭН	ТЭН	ТЭН	ТЭН	ТЭН	ТЭН
Эл. мощность нагрева (кВт)		6	9	9	12	15	15
Макс. ток по фазе (А)		9	13.5	13.5	18	22.5	22.5
Питание (В/Гц/Фаза - V/Hz/N~)		400/50/3	400/50/ 3	400/50/3	400/50/3	400/50/3	400/50/3

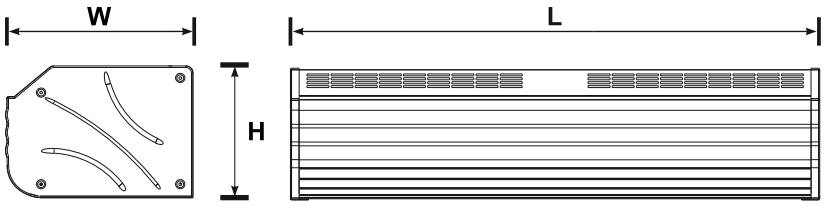

ПРИНЦИПИАЛЬНАЯ ЭЛЕКТРИЧЕСКАЯ СХЕМА
для INTELLECT E 13 EP, E 14 EP, E 15 EP, E 16 EP, E 17 EP, E 18 EP

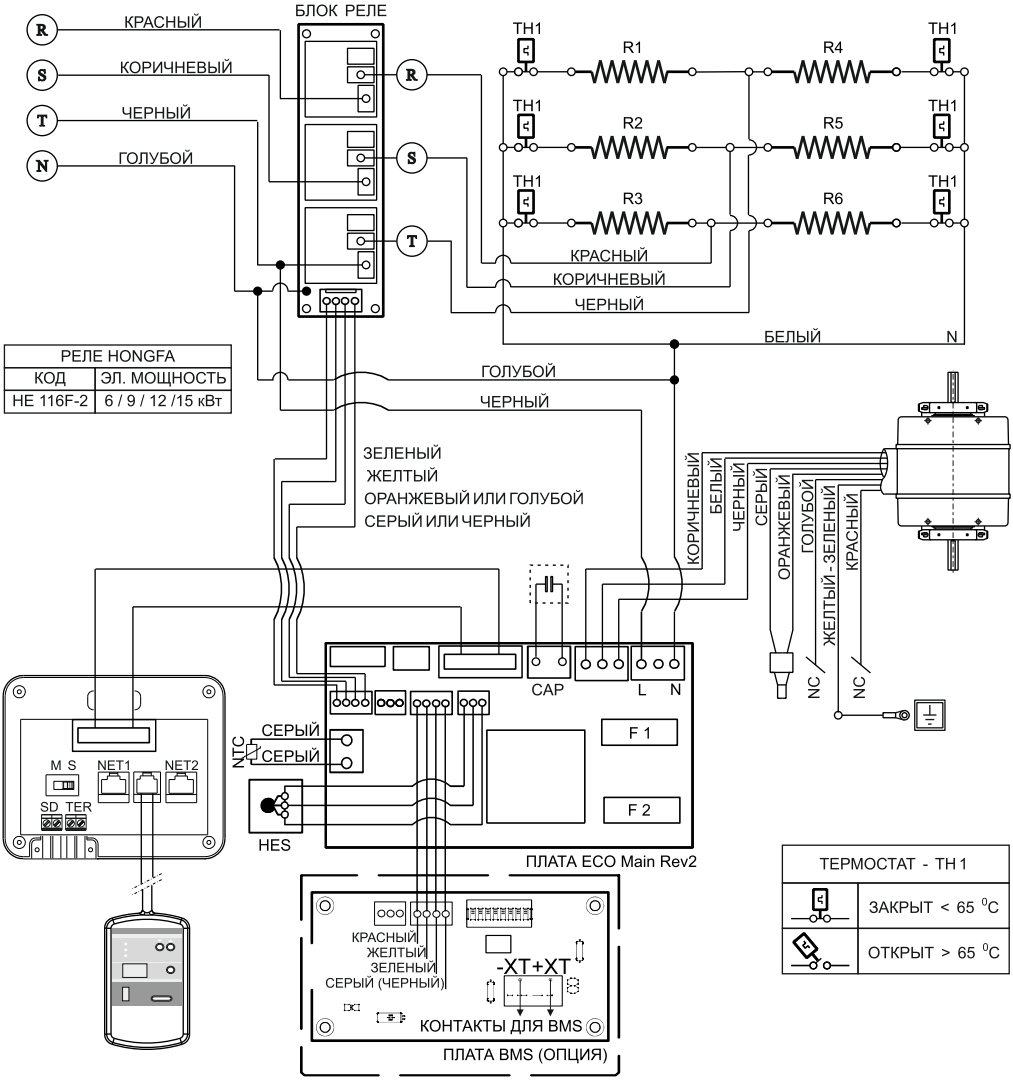

РЕЛЕ HONGFA	
КОД	ЭЛ. МОЩНОСТЬ
HE 116F-2	6 / 9 / 12 /15 кВт

ТЕРМОСТАТ - TH 1	
	ЗАКРЫТ < 65 ^{0}C
	ОТКРЫТ > 65 ^{0}C

R, S, T, N	ТРЕХФАЗНАЯ СЕТЬ 400V, 50Hz
R1 - R6	ЭЛ. НАГРЕВАТЕЛИ (ТЭН)
NTC	ТЕРМИСТОР
HES	ДАТЧИК ХОЛЛА
NC	БЕЗ КОНТАКТА
CAP	КОНДЕНСАТОР
F 1, F 2	ПРЕДОХРАНИТЕЛЬ (F 1: 0.5A, F 2: 6,0 A)
SD (RT)	КОНЦЕВОЙ ВЫКЛЮЧАТЕЛЬ
TER	ДАТЧИК ВНЕШНЕЙ ТЕМПЕРАТУРЫ
NET1, 2	ПОДКЛЮЧЕНИЕ КАБЕЛЯ UTP

E 13 / 14 / 15 EP	
ДВИГАТЕЛЬ	
OLEFINI 31-961	
230 V	50 Hz
1.0 A	240 W
CAP 4 µF, 400 V	

E 16 / 17 / 18 EP	
ДВИГАТЕЛЬ	
OLEFINI 36-934	
230 V	50 Hz
1.1 A	300 A
CAP 8 µF, 400 V	

4. ТЕХНИЧЕСКИЕ ХАРАКТЕРИСТИКИ, УПРАВЛЕНИЕ, МОНТАЖ - INTELLECT E 13 EP, E 14 EP, E 15 EP, E 16 EP, E 17 EP, E 18 EP

Монтаж и техническое обслуживание воздушных завес должен производить квалифицированный специалист, предварительно изучив устройство, правила монтажа и эксплуатации и прошедший инструктаж по соблюдению правил техники безопасности.
Воздушная завеса устанавливается таким образом, чтобы не было помех для свободного доступа и выхода воздушного потока при эксплуатации.

ВНИМАНИЕ!

Строго запрещается закрывать воздухозаборные решетки. Расстояние от потолка должно быть не менее 400 мм.

Для горизонтального монтажа воздушных завес используются специальные планки, которые входят в комплект поставки.

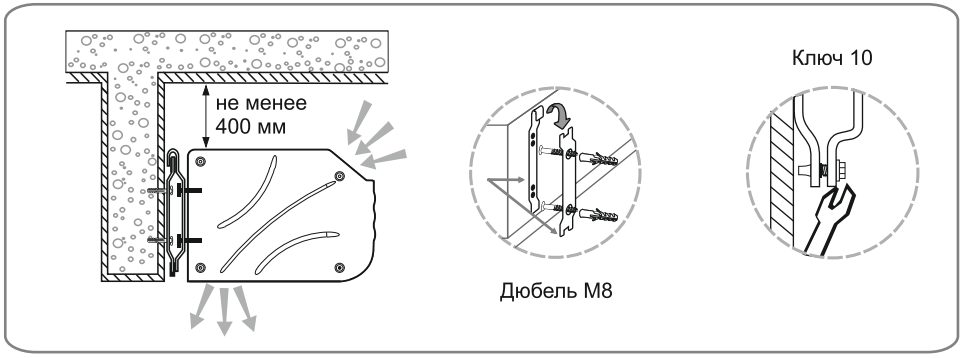

МЕЖЦЕНТРОВЫЕ РАССТОЯНИЯ ОТВЕРСТИЙ КРЕПЛЕНИЯ

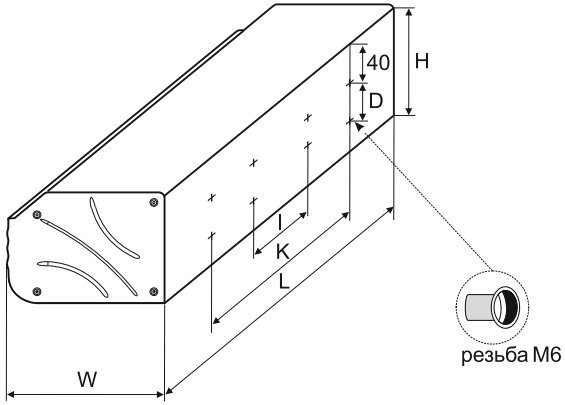

Модель	L ± 1 мм	W ± 1 мм	H ± 1 мм	I ± 1 мм	K ± 1 мм	D ± 1 мм
E 13 EP	1145	303	216	400		95
E 14 EP	1185			500		
E 15 EP	1385			600		
E 16 EP	1585			700		
E 17 EP	1785			600	1200	
E 18 EP	1985			600	1300	

4. ТЕХНИЧЕСКИЕ ХАРАКТЕРИСТИКИ, УПРАВЛЕНИЕ, МОНТАЖ - INTELLECT C 33 L/R EU, C 34 EU, C 35 EU, C 36 EU, C 37 EU, C 38 EU

Воздушные завесы не содержат материалов, экологически вредных при эксплуатации и утилизации. Степень защиты оболочки - IP 20. Система управления - E (ECO) (стр. 28 - 32).

Серия		INTELLECT					
Модель		C33 L / R EU	C34 EU	C 35 EU	C 36 EU	C 37 EU	C 38 EU
Макс. ширина проема (м)		1.0	1.2	1.4	1.6	1.8	2.0
Макс. высота проема (м)		4.0	4.0	4.0	4.0	4.0	4.0
Скорость воздуха макс.(м/с)		13.0	13.0	13.0	13.0	13.0	13.0
Скорость воздуха мин.(м/с)		11.0	11.0	11.0	11.0	11.0	11.0
Расход воздуха макс. ($м^3$/ч)		2510	2800	3370	3930	4500	5065
Расход воздуха мин. ($м^3$/ч)		2125	2370	2850	3330	3800	4285
Мощность двигателя (Вт)		350	350	660	660	660	660
Расположение двигателя		лев или пр	центр	центр	центр	центр	центр
Конденсатор (мФ)		8	8	12	12	12	12
Макс. уровень шума (дБ (А))		63/62	66/64	66/64	66/64	67/64	67/64
РАЗМЕРЫ	L: Общая длина (мм)	1149	1242	1442	1642	1842	2042
	W:Общая ширина (мм)	212	212	212	212	212	212
	H: Высота (мм)	205	205	205	205	205	205
	l: Длина сопла (мм)	900	1199	1400	1601	1802	2003
	w: Ширина сопла (мм)	76	76	76	76	76	76
	h: Высота сопла (мм)	64	64	64	64	64	64
Вес (кг)		19.0	22.0	24.0	26.0	28.0	30.0
Питание (В/Гц/Фаза - V/Hz/N~)		230/50/1	230/50/1	230/50/1	230/50/1	230/50/1	230/50/1

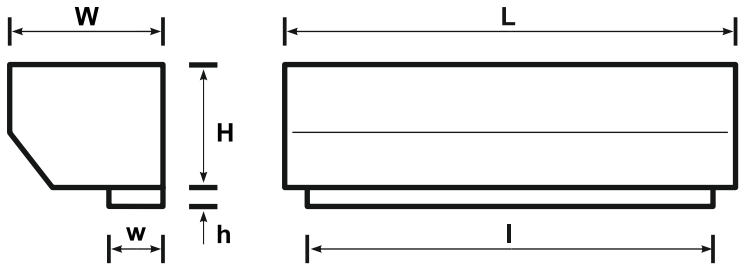

ПРИНЦИПИАЛЬНАЯ ЭЛЕКТРИЧЕСКАЯ СХЕМА
для INTELLECT C 33 L/R EU, C 34 EU, C 35 EU, C 36 EU, C 37 EU, C 38 EU

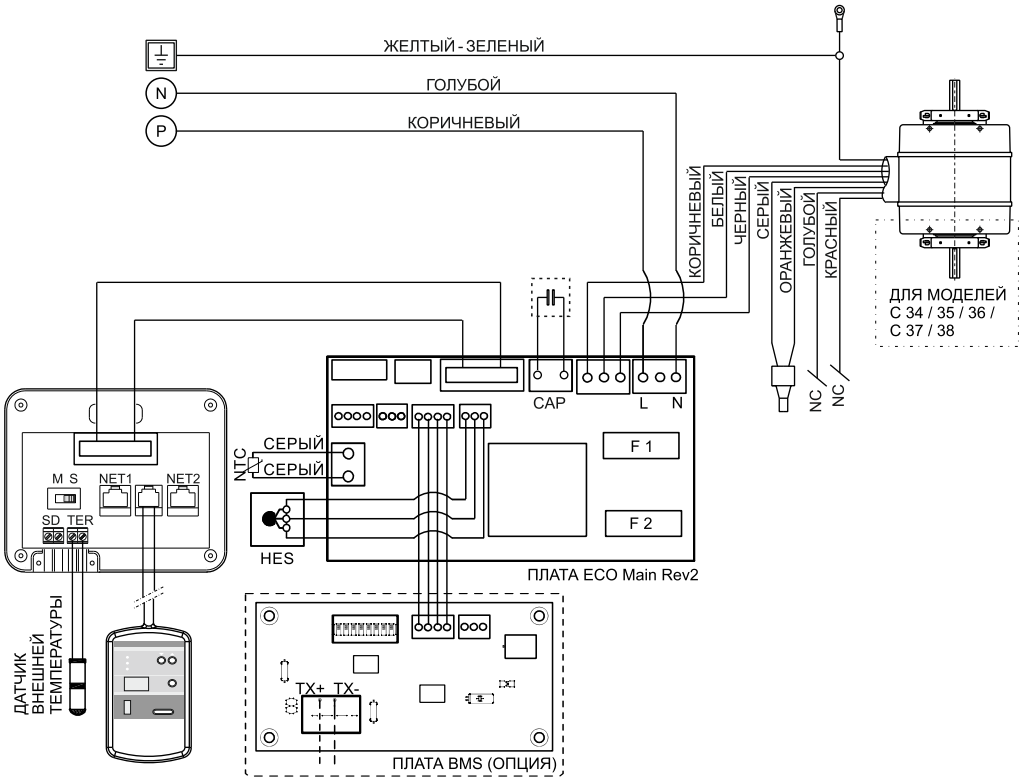

ДВИГАТЕЛЬ	
INTELLECT E34 EU	
OLEFINI 35 - 920	
230 V	50 Hz
1,3 A	350 W
ЕМКОСТЬ 8 µF, 400 V	

ДВИГАТЕЛЬ	
INTELLECT E35 - 38 EU	
OLEFINI 33 - 014	
230 V	50 Hz
2,7 A	660 W
ЕМКОСТЬ 12 µF, 400 V	

P , N	ОДНОФАЗНАЯ СЕТЬ 230V, 50Hz
NTC	ТЕРМИСТОР
HES	ДАТЧИК ЭФФЕКТА ХОЛЛА
NC	БЕЗ КОНТАКТА
CAP	КОНДЕНСАТОР
F 1, F 2	ПРЕДОХРАНИТЕЛЬ (F 1: 0.5A, F 2: 6,0 A)
SD (RT)	КОНЦЕВОЙ ВЫКЛЮЧАТЕЛЬ
TER	ДАТЧИК ВНЕШНЕЙ ТЕМПЕРАТУРЫ
NET1, 2	ПОДКЛЮЧЕНИЕ КАБЕЛЯ UTP

4. ТЕХНИЧЕСКИЕ ХАРАКТЕРИСТИКИ, УПРАВЛЕНИЕ, МОНТАЖ - INTELLECT E 33 L/R EU, E 34 EU, E 35 EU, E 36 EU, E 37 EU, E 38 EU

Воздушные завесы не содержат материалов, экологически вредных при эксплуатации и утилизации. Степень защиты оболочки - IP 20. Система управления - E (ECO) (стр. 28 - 32).

Серия		INTELLECT					
Модель		E33 L / R EU	E34 EU	E 35 EU	E 36 EU	E 37 EU	E 38 EU
Макс. ширина проема (м)		1.0	1.2	1.4	1.6	1.8	2.0
Макс. высота проема (м)		3.5	3.5	3.5	3.5	3.5	3.5
Скорость воздуха макс.(м/с)		12.0	12.0	12.0	12.0	12.0	12.0
Скорость воздуха мин.(м/с)		10.0	10.0	10.0	10.0	10.0	10.0
Расход воздуха макс. ($м^3$/ч)		2320	2590	3110	3630	4150	4675
Расход воздуха мин. ($м^3$/ч)		1930	2160	2600	3024	3460	3895
Мощность двигателя (Вт)		350	350	660	660	660	660
Расположение двигателя		лев или пр	центр	центр	центр	центр	центр
Конденсатор (мФ)		8	8	12	12	12	12
Макс. уровень шума (дБ (А))		62/60	65/62	65/62	65/62	66/62	60/62
РАЗМЕРЫ	L: Общая длина (мм)	1149	1242	1442	1642	1842	2042
	W:Общая ширина (мм)	277	277	277	277	277	277
	H: Высота (мм)	205	205	205	205	205	205
	l: Длина сопла (мм)	900	1199	1400	1601	1802	2003
	w: Ширина сопла (мм)	76	76	76	76	76	76
	h: Высота сопла (мм)	64	64	64	64	64	64
Вес (кг)		28.0	31.0	34.0	37.0	39.0	41.0
Тип нагревателя (ТЭН/ЛЭН)		ТЭН	ТЭН	ТЭН	ТЭН	ТЭН	ТЭН
Эл. мощность нагрева (кВт)		9 / 12	12 / 15	12 / 15	12 / 15	15 / 18	15 / 18
Макс. ток по фазе (А)		13.5 / 18	18 / 22.5	18 / 22.5	18 / 22.5	22.5 / 27.5	22.5 / 27.5
Питание (В/Гц/Фаза - V/Hz/N~)		400/50/3	400/50/ 3	400/50/3	400/50/3	400/50/3	400/50/3

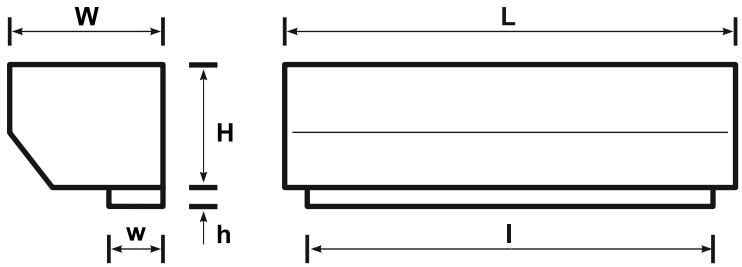

ПРИНЦИПИАЛЬНАЯ ЭЛЕКТРИЧЕСКАЯ СХЕМА
для INTELLECT E 33 L/R EU, E 34 EU, E 35 EU, E 36 EU, E 37 EU, E 38 EU

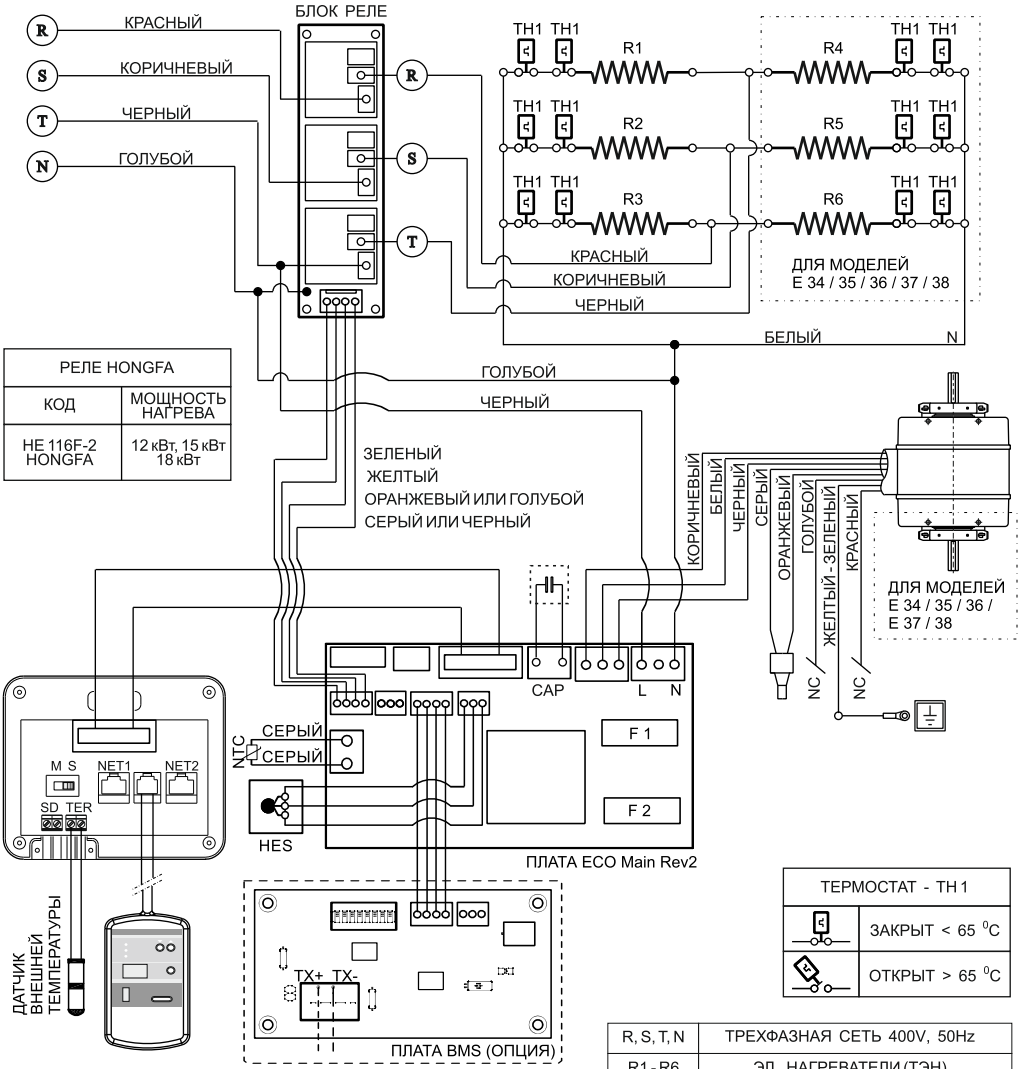

РЕЛЕ HONGFA	
КОД	МОЩНОСТЬ НАГРЕВА
HE 116F-2 HONGFA	12 кВт, 15 кВт 18 кВт

ТЕРМОСТАТ - TH 1	
	ЗАКРЫТ < 65 ^{0}C
	ОТКРЫТ > 65 ^{0}C

ДВИГАТЕЛЬ	
INTELLECT E34 EU	
OLEFINI 35 - 920	
230 V	50 Hz
1,3 A	350 W
ЕМКОСТЬ 8 µF, 400 V	

ДВИГАТЕЛЬ	
INTELLECT E35 - 38 EU	
OLEFINI 33 - 014	
230 V	50 Hz
2,7 A	660 W
ЕМКОСТЬ 12 µF, 400 V	

R, S, T, N	ТРЕХФАЗНАЯ СЕТЬ 400V, 50Hz
R1 - R6	ЭЛ. НАГРЕВАТЕЛИ (ТЭН)
NTC	ТЕРМИСТОР
HES	ДАТЧИК ЭФФЕКТА ХОЛЛА
NC	БЕЗ КОНТАКТА
CAP	КОНДЕНСАТОР
F 1, F 2	ПРЕДОХРАНИТЕЛЬ (F 1: 0.5A, F 2: 6,0 A)
SD (RT)	КОНЦЕВОЙ ВЫКЛЮЧАТЕЛЬ
TER	ДАТЧИК ВНЕШНЕЙ ТЕМПЕРАТУРЫ
NET1, 2	ПОДКЛЮЧЕНИЕ КАБЕЛЯ UTP

4. ТЕХНИЧЕСКИЕ ХАРАКТЕРИСТИКИ, УПРАВЛЕНИЕ, МОНТАЖ - INTELLECT E 33 L/R EU, E 34 EU, E 35 EU, E 36 EU, E 37 EU, E 38 EU

Монтаж и техническое обслуживание воздушных завес должен производить квалифицированный специалист, предварительно изучив устройство, правила монтажа и эксплуатации и прошедший инструктаж по соблюдению правил техники безопасности.
Воздушная завеса устанавливается таким образом, чтобы не было помех для свободного доступа и выхода воздушного потока при эксплуатации.

ВНИМАНИЕ!

Строго запрещается закрывать воздухозаборные решетки.

Горизонтальная установка

Для горизонтального монтажа воздушных завес используются специальные планки, которые входят в комплект поставки.

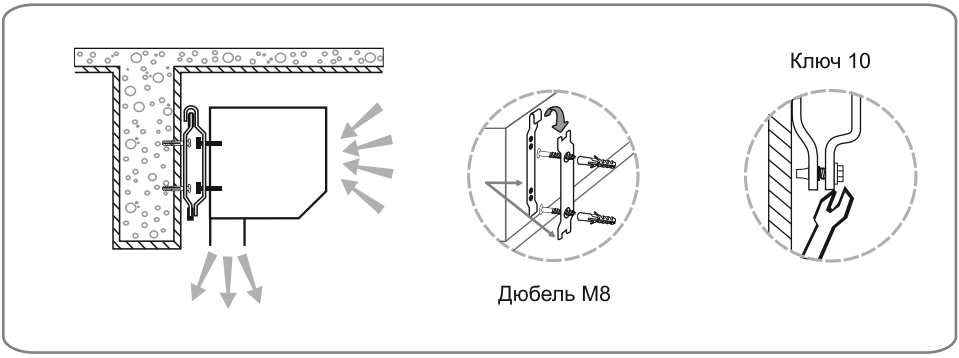

МЕЖЦЕНТРОВЫЕ РАССТОЯНИЯ ОТВЕРСТИЙ КРЕПЛЕНИЯ

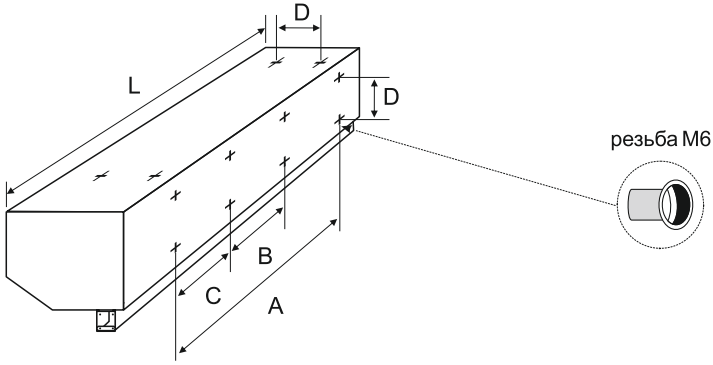

Модель	A± мм	B мм	C мм	D мм	L± 1 мм
INTELLECT E 33 L/R EU	640			135	1149
INTELLECT E 34 EU	800				1242
INTELLECT E 35 EU	900				1442
INTELLECT E 36 EU	1000				1642
INTELLECT E 37 EU	1100	500	300		1842
INTELLECT E 38 EU	1200	600	300		2042

4. ТЕХНИЧЕСКИЕ ХАРАКТЕРИСТИКИ, УПРАВЛЕНИЕ, МОНТАЖ - INTELLECT E 22 L/R EU, E 23 L/R EU, E 24 EU, E 26 EU, E 28 EU

Воздушные завесы не содержат материалов, экологически вредных при эксплуатации и утилизации. Степень защиты оболочки - IP 20. Система управления - E (ECO) (стр. 28 - 32).

Серия		INTELLECT				
Модель		**E 22 L/R EU**	**E 23 L/R EU**	**E 24 EU**	**E 26 EU**	**E 28 EU**
Макс. ширина проема (м)		1.0	1.2	1.2	1.6	2.0
Макс. высота проема (м)		5.0	5.0	5.0	5.0	5.0
Скорость воздуха макс.(м/с) Скорость воздуха мин.(м/с)		13.0 11.0	13.0 11.0	13.0 11.0	13.0 11.0	13.0 11.0
Расход воздуха макс. ($м^3$/ч) Расход воздуха мин. ($м^3$/ч)		2830 2400	3450 2920	2815 2380	3940 3335	5180 4385
Мощность двигателя (Вт) Расположение двигателя		660 лев или пр	660 лев или пр	660 центр	660 центр	660 центр
Конденсатор (мФ)		12	12	12	12	12
Макс. уровень шума (дБ (А))		67/64	67/64	67/64	67/64	67/64
РАЗМЕРЫ	L: Общая длина (мм)	1270	1491	1259	1663	2097
	W:Общая ширина (мм)	306	306	306	306	306
	H: Высота (мм)	227	227	227	227	227
	l: Длина сопла (мм)	1015	1236	1200	1603	2044
	w: Ширина сопла (мм)	76	76	76	76	76
	h: Высота сопла (мм)	64	64	64	64	64
Вес (кг)		36.0	40.0	40.0	45.0	51.0
Тип нагревателя (ТЭН/ЛЭН)		ТЭН	ТЭН	ТЭН	ТЭН	ТЭН
Эл. мощность нагрева (кВт)		15 / 18	15 / 18	15 / 18	15 / 18	18
Макс. ток по фазе (А)		22.5 / 27.5	22.5 / 27.5	22.5 / 27.5	22.5 / 27.5	27.5
Питание (В/Гц/Фаза - V/Hz/N~)		400/50/3	400/50/ 3	400/50/3	400/50/3	400/50/3

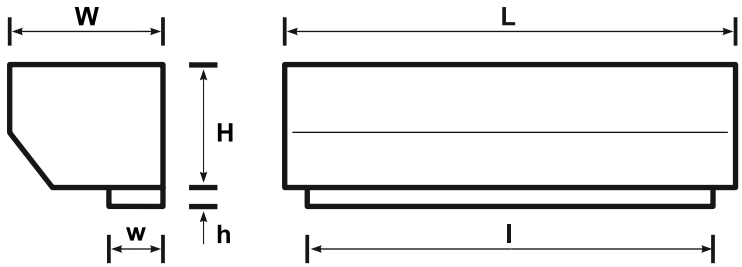

ПРИНЦИПИАЛЬНАЯ ЭЛЕКТРИЧЕСКАЯ СХЕМА
для INTELLECT E 22 L/R EU, E 23 L/R EU, E 24 EU, E 26 EU, E 28 EU

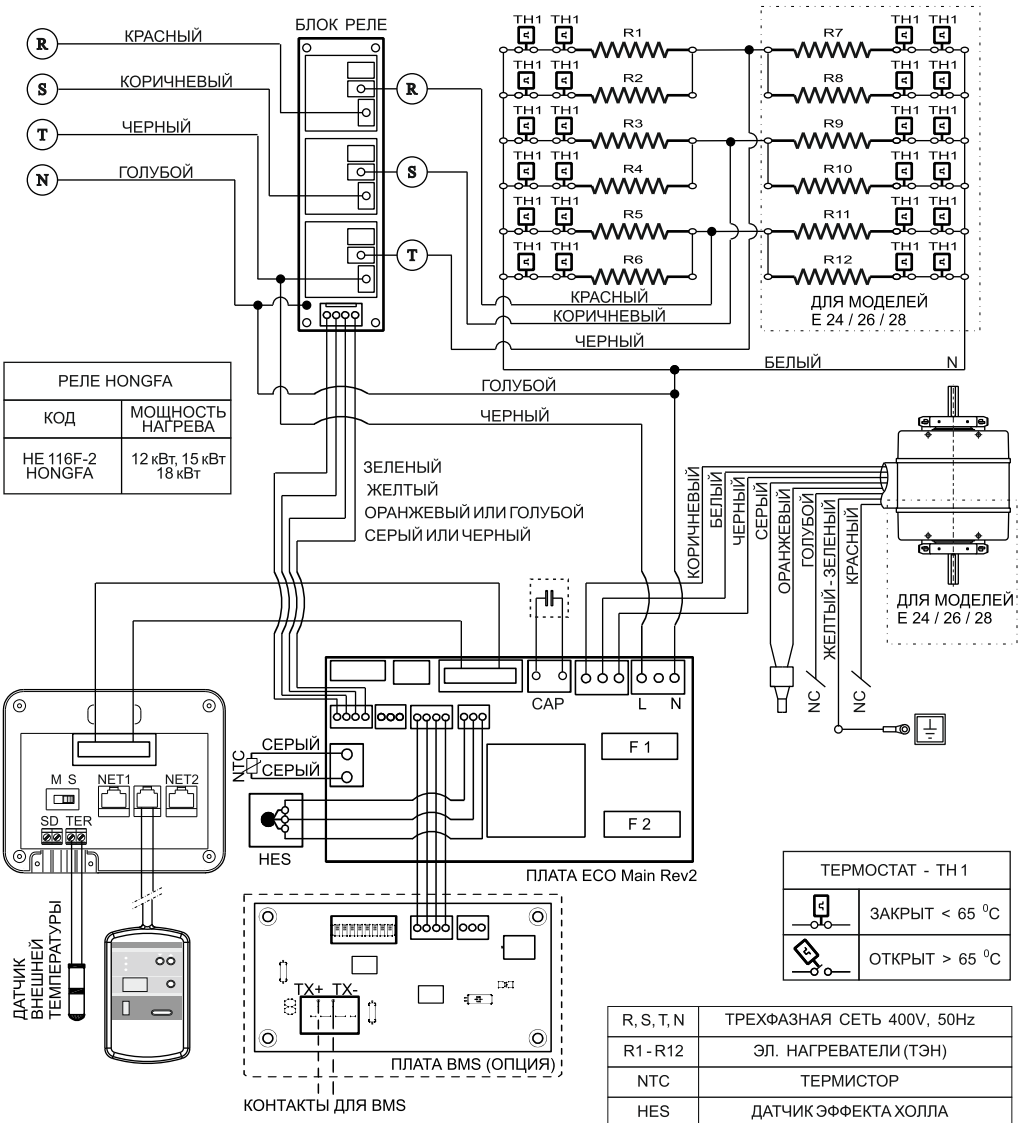

РЕЛЕ HONGFA	
КОД	МОЩНОСТЬ НАГРЕВА
HE 116F-2 HONGFA	12 кВт, 15 кВт 18 кВт

ТЕРМОСТАТ - TH 1	
	ЗАКРЫТ < 65 ^{0}C
	ОТКРЫТ > 65 ^{0}C

R, S, T, N	ТРЕХФАЗНАЯ СЕТЬ 400V, 50Hz
R1 - R12	ЭЛ. НАГРЕВАТЕЛИ (ТЭН)
NTC	ТЕРМИСТОР
HES	ДАТЧИК ЭФФЕКТА ХОЛЛА
NC	БЕЗ КОНТАКТА
CAP	КОНДЕНСАТОР
F 1, F 2	ПРЕДОХРАНИТЕЛЬ (F 1: 0.5A, F 2: 6,0 A)
SD (RT)	КОНЦЕВОЙ ВЫКЛЮЧАТЕЛЬ
TER	ДАТЧИК ВНЕШНЕЙ ТЕМПЕРАТУРЫ
NET1, 2	ПОДКЛЮЧЕНИЕ КАБЕЛЯ UTP

ДВИГАТЕЛЬ	
INTELLECT E22/23 L/R EU	
OLEFINI 33 -015	
230 V	50 Hz
2,7 A	660 W
ЕМКОСТЬ 12 µF, 400 V	

ДВИГАТЕЛЬ	
INTELLECT E24/26/28 EU	
OLEFINI 33 - 014 C1	
230 V	50 Hz
2,7 A	660 W
ЕМКОСТЬ 12 µF, 400 V	

4. ТЕХНИЧЕСКИЕ ХАРАКТЕРИСТИКИ, УПРАВЛЕНИЕ, МОНТАЖ - INTELLECT E 22 L/R EU, E 23 L/R EU, E 24 EU, E 26 EU, E 28 EU

Монтаж и техническое обслуживание воздушных завес должен производить квалифицированный специалист, предварительно изучив устройство, правила монтажа и эксплуатации и прошедший инструктаж по соблюдению правил техники безопасности.
Воздушная завеса устанавливается таким образом, чтобы не было помех для свободного доступа и выхода воздушного потока при эксплуатации.

ВНИМАНИЕ!

Строго запрещается закрывать воздухозаборные решетки.

Горизонтальная установка

Для горизонтального монтажа воздушных завес используются специальные планки, которые входят в комплект поставки.

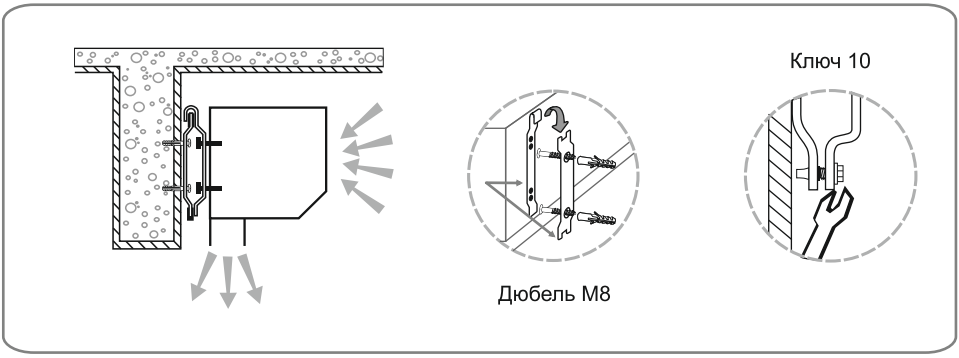

МЕЖЦЕНТРОВЫЕ РАССТОЯНИЯ ОТВЕРСТИЙ КРЕПЛЕНИЯ

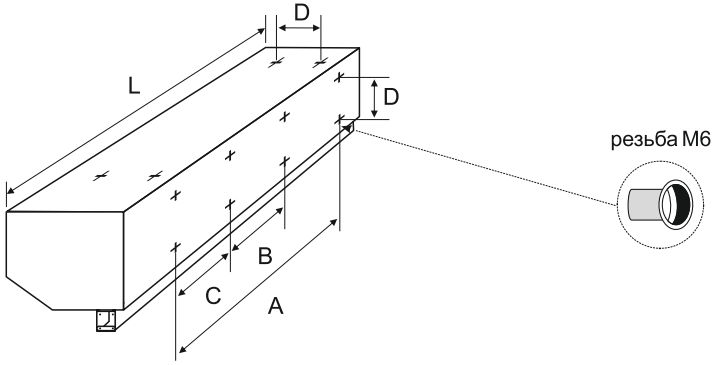

Модель	A± мм	B мм	C мм	D мм	L± 1 мм
INTELLECT E 22 L/R EU	700			135	1270
INTELLECT E 23 L/R EU	920				1491
INTELLECT E 24 EU	787	447	170		1259
INTELLECT E 26 EU	1050	550	250		1663
INTELLECT E 28 EU	1190	390	400		2097

5. ВЕРТИКАЛЬНЫЙ МОНТАЖ ДЛЯ МОДЕЛЕЙ U (UNIVERSAL) -

Вертикальная установка

При вертикальном монтаже используются специальные элементы крепления (ножки и планки крепления к стене), которые входят в комплект поставки.

ВНИМАНИЕ!

Межцентровые расстояния отверстий крепления при вертикальном монтаже рекомендуется замерять с приборов.

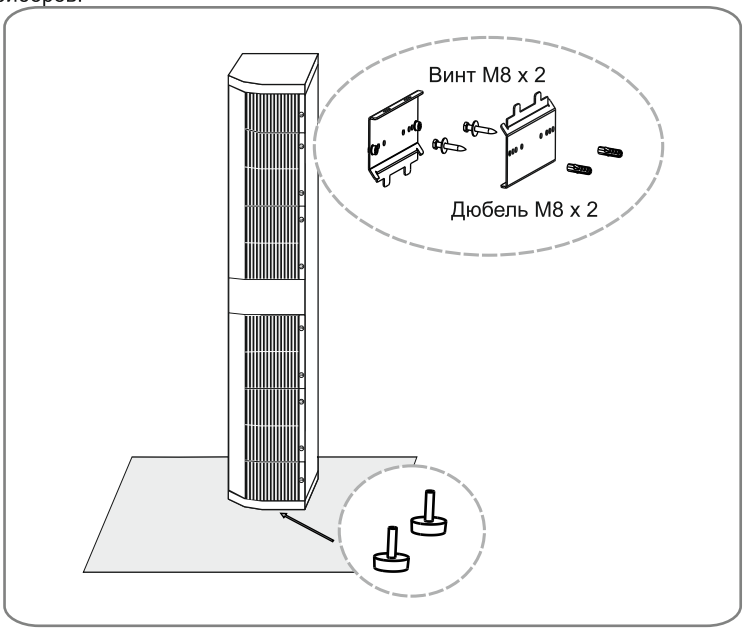

Также при вертикальном монтаже с внешней стороны прибора необходимо установить планки - заглушки в местах расположения термостатов TH1 (4 шт) и термистора NTC (1 шт).

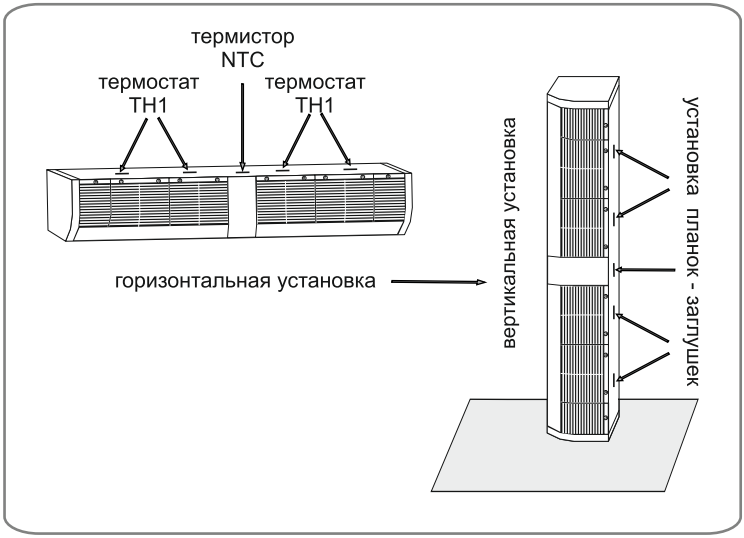

5. ВЕРТИКАЛЬНЫЙ МОНТАЖ ДЛЯ МОДЕЛЕЙ U (UNIVERSAL) -

Установка планок-заглушек на термостаты TH1

В комплект поставки входят 4 планки - заглушки. Для установки планки необходимо извлечь фильтр из рамки, установить планку - заглушку в пазы рамки и закрепить двумя винтами 4 3/8´, которые входят в комплект поставки.

Установка планки-заглушки на термистор NTC

В комплект поставки входит 1 планка - заглушка размером 29x42мм, которую необходимо установить с внешней стороны корпуса завесы, используя имеющийся винт 4 1/4´.

ВНИМАНИЕ!

С целью обеспечения безопасности и стабильности работы прибора установка планок - заглушек при вертикальном монтаже завес, имеющих маркировку U, строго обязательна!

установка планки - заглушки в рамку фильтра → крепление заглушки

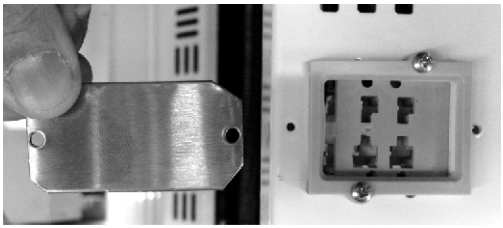

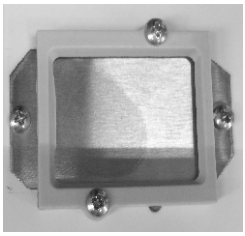

расположение внутри прибора
термистор NTC → внешняя сторона прибора
установка планки - заглушки

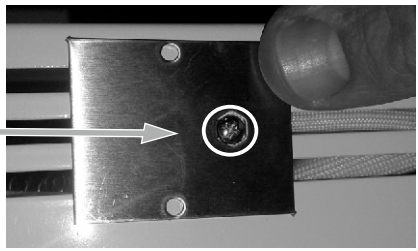

В комплект монтажных элементов также входит колпак - пирамида для крепления и защиты датчика внешней температуры.

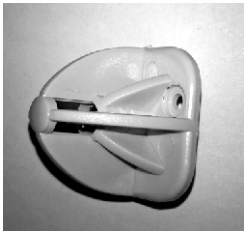

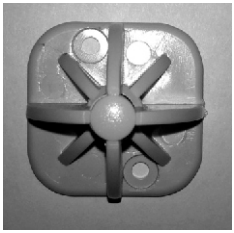

6. СИСТЕМА УПРАВЛЕНИЯ - E

Система управления ECO (E) дает возможность оборудованию постоянно само регулироваться. Эта система управления использует оптимально энергетические затраты и одновременно оптимизирует результативность работы прибора по его максимальным возможностям.

Инфракрасный пульт дистанционного управления

Проводной пульт управления

Датчик внешней температуры

Коробка управления IOB

Воздушные завесы с системой управления ECO комплектуются принципиально новой электронной платой, которая имеет следующие возможности.

1.Автоматическое регулирование скорости вращения вентилятора и режима мощности нагрева в зависимости от изменений внешней среды - режим AUTO.
2.Автоматическое регулирование скорости вращения вентилятора и режима мощности нагрева в зависимости от пожеланий пользователя - режим MANUAL.
3.Комплектуются инфракрасным пультом дистанционного управления.
4.Комплектуются датчиком внешней температуры – термистор NTC.
5.Подключаются к системе BMS (опция). Программное обеспечение протокола MODBUS .
6.Наличие дополнительной защиты от перегрева.
7.Авто тестирование на наличие ошибок работы и аварийное отключение завесы.
8.Подключение нескольких завес в единую сеть (для защиты больших проемов) по принципу MASTER – SLAVE (Ведущая – Ведомая), используется соединительный кабель UTP.

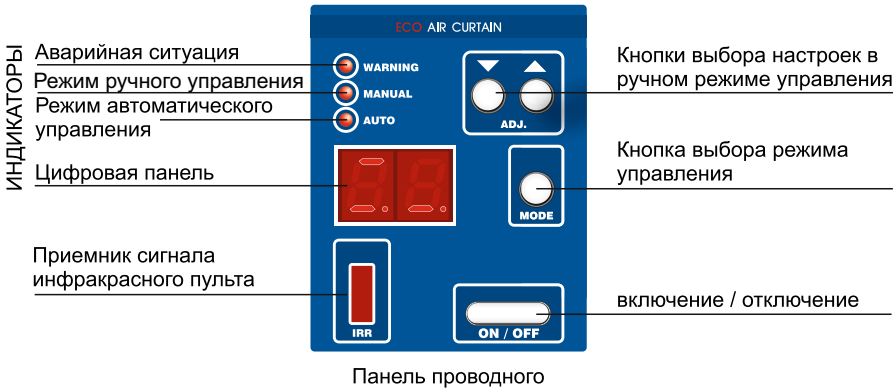

Панель проводного пульта управления

рис.1

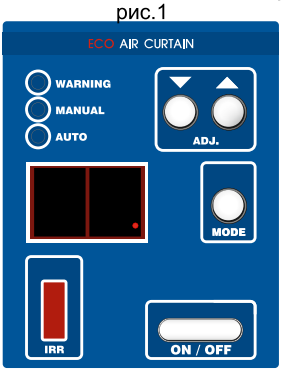

рис.2

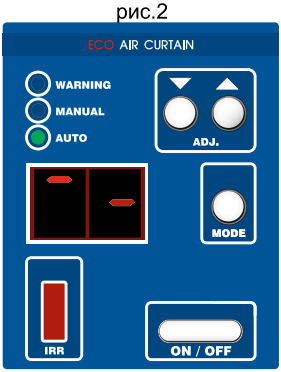

Автоматический режим управления - AUTO

После подключения завесы к электросети на цифровой панели пульта управления будет гореть красная точка в правом нижнем углу экрана - завеса находится под напряжением в выключенном состоянии (OFF). Для запуска достаточно нажать кнопку ON/OFF.

Система управления ECO имеет память и удерживает состояние режима управления на момент выключения. Когда завеса повторно включается, она начинает работать с настройками, которые были при выключении.

Заводские базовые настройки - автоматический режим (AUTO).

Когда завеса работает в автоматическом режиме управления, скорость вентилятора и ступень тепловой мощности устанавливаются автоматически по заводским базовым настройкам при этом цвет индикатора AUTO - зеленый. При этом на цифровой панели в левой части отображается индикация скорости вращения вентилятора. Красная черта сверху - высокая скорость вращения вентилятора, в середине - средняя скорость вращения вентилятора, внизу - низкая скорость вращения вентилятора. Красная черта в правой части цифровой панели отображает ступень мощности, соответственно, красная черта сверху - максимальная мощность нагрева 100%, в середине - средняя мощность нагрева 66%, внизу - минимальная мощность нагрева 33%. На рисунке 2 приведен пример показаний индикаторов панели управления при автоматическом режиме с высокой скоростью вращения вентилятора и средней мощностью нагрева 66%.

Когда завеса работает в автоматическом режиме управления, скорость вентилятора и ступень тепловой мощности устанавливаются автоматически по заводским настройкам.

ВНИМАНИЕ!

В автоматическом режиме кнопки пульта управления, которые используются при ручном режиме (MANUAL), не работают.

При автоматическом режиме управления используются следующие базовые настройки:

Внешняя температура ^{0}C	Дверь открыта		Дверь закрыта	
	Вентилятор	Мощность	Вентилятор	Мощность
Θ > 20	низкая	выкл.	выкл.	выкл.
10 < Θ ≥ 20	низкая	выкл.	низкая	выкл.
0 < Θ ≥ 10	средняя	33%	низкая	33%
-10 < Θ ≥ 0	высокая	66%	средняя	33%
-20 < Θ ≥ -10	высокая	100%	средняя	66%
Θ > -20	высокая	100%	высокая	100%

С помощью концевого выключателя (опция) контролируется открытие и закрытие двери. Для подключения концевого выключателя используются клеммы SD коробки управления IOB. Алгоритм следующий: контакт закрыт (наличие тока) дверь закрыта, контакт открыт (тока нет) дверь открыта.

ВНИМАНИЕ!

Для подключения концевого выключателя используются «холодные» контакты (низкое напряжение) от платы управления, поэтому напряжение 220 V - не допустимо!

Коробка управления IOB

SD - клемма подключения концевого выключателя

RC - подключение проводного пульта управления

NET1, NET2 - каскадное подключение других завес

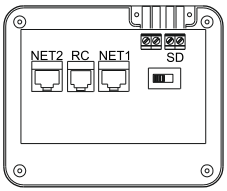

рис.3

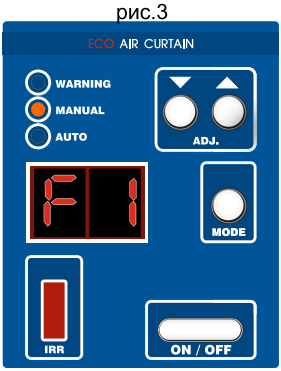

Ручной режим управления - MANUAL

Если завеса находится в режиме автоматического управления, после нажатия на кнопку MODE происходит переход на режим ручного управления. В этом режиме включается оранжевый индикатор MANUAL, на цифровой панели F0, что означает - вентилятор не вращается. Далее кнопками ADJ пользователь может выбрать необходимую скорость вращения вентилятора.

Показания на цифровой панели	Ступень скорости вращения вентилятора
F 0	вентилятор не вращается
F 1	низкая скорость
F 2	средняя скорость
F 3	высокая скорость

рис.4

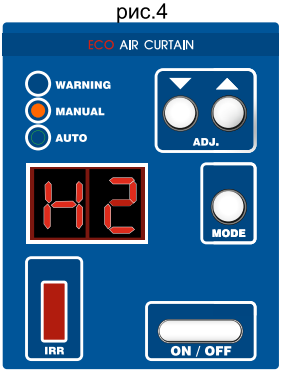

Если завеса находится в режиме ручного управления (оранжевый индикатор MANUAL), при повторном нажатии на кнопку MODE происходит переход на настройку тепловой мощности завесы. На цифровой панели H0, что означает - тепловые элементы отключены, без нагрева. Далее кнопками ADJ пользователь может выбрать необходимую ступень мощности нагрева тепловых элементов.

Показания на цифровой панели	Ступень мощности нагрева тепловых элементов
H 0	без нагрева
H 1	низкая мощность (33%)
H 2	средняя мощность (66%)
H 3	высокая мощность (100%)

Если после выбора ступени мощности нажать на кнопку MODE, происходит переход в автоматический режим управления и вновь включается зеленый индикатор AUTO.
Однако, если пользователь, находясь в режиме ручного управления на выборе мощности нагрева, не производит никаких действий в течение 10 секунд, то после этого времени автоматически происходит переход на выбор скорости вращения вентилятора. Тогда, для перехода из режима ручного управления в автоматический режим необходимо нажать кнопку MODE два раза (первый раз - переход на выбор мощности нагрева, второй раз - для выхода в автоматический режим).

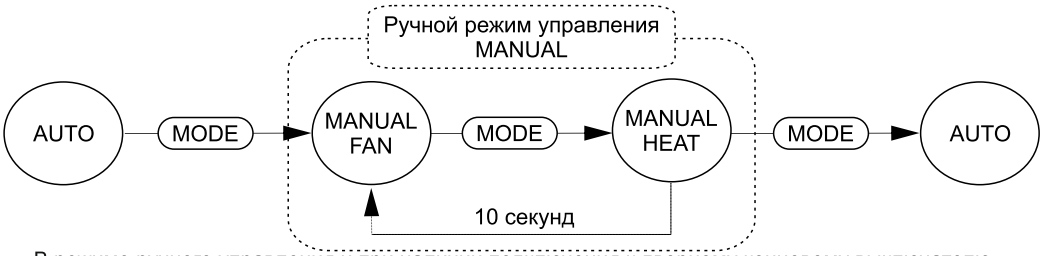

В режиме ручного управления и при наличии подключения к дверному концевому выключателю пользователь может настроить скорость вращения вентилятора и мощность нагрева по своему усмотрению для эксплуатации завесы отдельно при открытой двери и отдельно при закрытой двери. Для этого надо произвести желаемые настройки при открытой двери, они сохраняются в памяти. Затем произвести желаемые настройки при закрытой двери, которые также сохраняются.

ВНИМАНИЕ!

Система управления ECO позволяет сохранить в памяти последние настройки.
Если завеса выключена пользователем или падением напряжения в сети, то при последующем включении аппарат будет работать в режиме и с настройками, произведенными перед отключением.

Защита от перегрева, безопасность при эксплуатации

рис.5

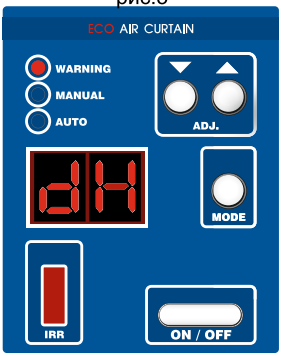

При выключении завесы с работающими тепловыми элементами кнопкой OFF или по концевому выключателю, вентилятор продолжает работать для охлаждения ТЭН - на цифровой панели dH (рис.5).
A)Если завеса работала без тепловой нагрузки, как только пользователь установит положение вентилятора F0, то это автоматически исключает возможность действий по выбору мощности нагрева (защита от перегрева).
B)Если во время эксплуатации завесы с работающими тепловыми элементами, пользователь захочет установить положение вентилятора F0, то автоматически вентилятор начинает работать для охлаждения ТЭН - на цифровой панели dH (рис.5). При этом тепловая мощность выходит на режим H0 - защита от перегрева. Вентилятор продолжает работать 90 секунд, изображение на цифровой панели в течение этого времени - dH (рис.5).

Для дополнительной безопасности и защиты от перегрева система управления включает дополнительный датчик, контролирующий температуру внутри аппарата. Если по какой-либо причине температура внутри аппарата превысит 65^0C, в этом случае завеса выходит в режим самоохлаждения, зажигается красный индикатор WARNING и изображение на цифровой панели E1 (рис.6).

Если по какой-либо причине происходит остановка вращения вентилятора (поломка вентилятора, выход вентилятора из оси двигателя и/или из подшипникового узла и др.), в этом случае аппарат прекращает свою работу, зажигается красный индикатор WARNING и изображение на цифровой панели E2.

Система управления ECO включает датчик внешней температуры. Если по какой-либо причине возникает проблема с этим датчиком (короткое замыкает, отсутствие сигнала термостата датчика и др.), то в этом случае, аппарат прекращает свою работу, зажигается красный индикатор WARNING и изображение на цифровой панели E3.

рис.6

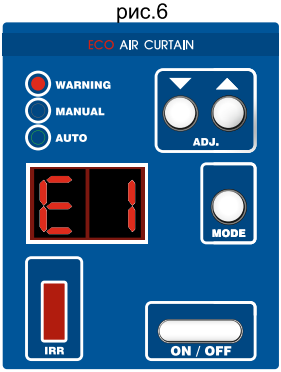

Как только загорается красный индикатор WARNING и изображение на экране E, завеса прекращает свою работу. В этом случае, обязательно необходимо обратиться в сервисный центр. Если пользователь самостоятельно попытается включить аппарат кнопкой ON, то он услышит двойной звуковой сигнал бипера, на цифровой панели появится изображение об ошибке.

Настройка функций MASTER (ВЕДУЩИЙ) - SLAVE (ВЕДОМЫЙ)

Когда требуется защита большого проема (> 2,0 м) устанавливаются несколько завес, которые могут работать в сетевом режиме по принципу MASTER (ВЕДУЩИЙ) – SLAVE (ВЕДОМЫЙ). По умолчанию каждая завеса имеет базовую заводскую настройку MASTER (ВЕДУЩИЙ). Переключатель на коробке управления (IOB) располагается на M. Для установки функции SLAVE (ВЕДОМЫЙ) первоначально необходимо изменить положение переключателя на коробке управления (IOB) на S.

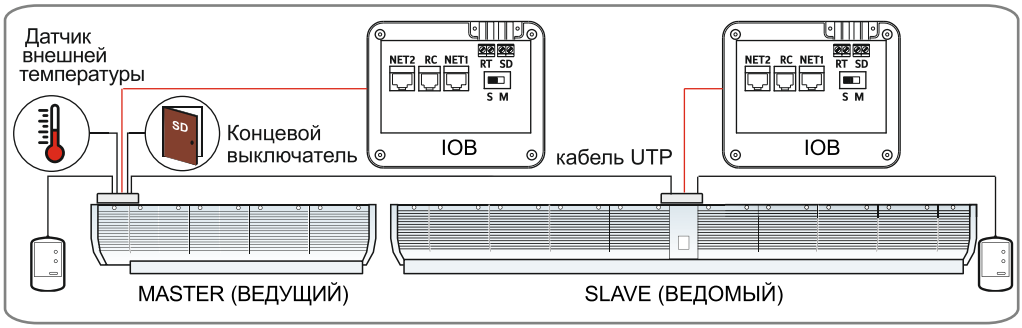

Настройка функций MASTER (ВЕДУЩИЙ) - SLAVE (ВЕДОМЫЙ)

рис.7

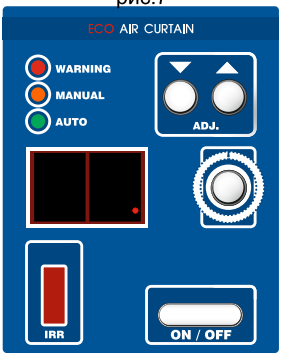

Для настройки режима SLAVE (ВЕДОМЫЙ) необходимо: Подключить завесу к электросети, нажать кнопку MODE, удерживать ее в течение 10 секунд (рис.7). Спустя 10 секунд индикаторы учащенно зажгутся разными цветами.

рис.8

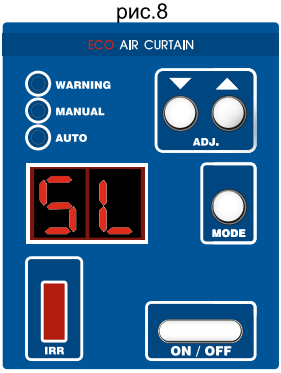

Через 10 секунд отпустить кнопку MODE, индикаторы выключаются, на цифровой панели появляется изображение SL, настроена функция SLAVE (ВЕДОМЫЙ). Чтобы выйти из режима программирования необходимо нажать кнопку ON - OFF или выждать 30 секунд для того, чтобы система автоматически вышла из режима программирования. При настройке фукции Ведомый (SLAVE), эти завесы работают по показаниям датчика внешней температуры и концевого выключателя от завесы Ведущий (MASTER).

При необходимости для восстановления режима работы MASTER (ВЕДУЩИЙ) надо произвести эти действия повторно.

ВНИМАНИЕ!

В случае поломки завесы Ведущий (MASTER), все остальные завесы с функцией Ведомый (SLAVE) продолжают работать в течение 30 секунд, после чего автоматически включается защита от перегрева(см. раздел ЗАЩИТА ОТ ПЕРЕГРЕВА). Чтобы снова запустить систему в работу, необходимо настроить один из Ведомых аппаратов (SLAVE) в режиме Ведущего (MASTER), либо настроить каждый из аппаратов в автономном режиме.

7. УХОД И ОБСЛУЖИВАНИЕ

Воздушные завесы конструируются и производятся для многолетней эксплуатации при условии соблюдения следующих правил по уходу и обслуживанию.

ДЛЯ ВОЗДУШНЫХ ЗАВЕС С ЭЛЕКТРИЧЕСКИМ НАГРЕВОМ

1.Обслуживание и ремонт должен производиться только при отключении прибора и полном снятии напряжения питания.

2. К монтажу и техническому обслуживанию тепловых завес допускаются квалифицированные специалисты, изучившие прибор, его устройство, правила монтажа и эксплуатации и прошедшие инструктаж по соблюдению правил техники безопаснойти.

3.Необходимо периодически делать внешний осмотр прибора.

4.Регулярная очистка воздухозаборных поверхностей тепловой завесы поможет избежать многих проблем. Необходимо удалять пыль на этих поверхностях не реже одного раза в 15 дней. Если воздух сильно загрязнен, очищайте их каждые 7 - 10 дней.

5.Когда воздушная завеса с электрическим нагревом не эксплуатируется, необходимо производить очистку электрических нагревательных элементов. Попадание на нагреватель постороннего предмета может вызвать возгорание. Лучше всего очищать нагревательные элементы пылесосом или сжатым воздухом.

6.В случае установки пылеулавливающих фильтров на воздухозаборные решетки необходимо чистить их не реже одного раза в 10-15 дней. Если воздух сильно загрязнен очищайте фильтры каждые 7-10 дней.

ВНИМАНИЕ!

Всегда строго следите за тем, чтобы завеса, работающая в режиме нагрева воздуха, не выключалась через рубильник электросети. Выключайте завесу только с проводного пульта управления или с инфракрасного пульта дистанционного управления.

Компания - производитель предоставляет гарантию на свою продукцию сроком на три года с даты продажи, при условии, что покупатель будет следовать инструкции по эксплуатации, который входит в каждый комплект поставки.

Гарантия означает замену любой неисправной или имеющей дефекты части аппарата, если дефект не вызван небрежным использованием, падением или неправильной установкой.
Гарантия не означает замену всего аппарата.

ВНИМАНИЕ: Любое вмешательство со стороны покупателя или не уполномоченных фирмой лиц в механическую или электрическую части аппарата аннулирует право покупателя на гарантию.

Рекламации без технического акта уполномоченных сервисных центров компании - производителя, инструкции по эксплуатации и заполненного гарантийного талона не принимаются!

С целью совершенствования продукции производитель оставляет
за собой право вносить
изменения в ее конструкцию без предварительного уведомления!

Эксклюзивный дистрибьютор
продукции ТМ Neoclima в Украине
ООО «Торговая Компания ОПТИМ

www.optim.ua, www.neoclima.ua